Carretilla elevadora eléctrica 1.5 - 2.0 t

TOYOTA TRAIGO 48

4 ruedas













TOYOTA

MATERIAL HANDLING

stronger together

www.toyota-forklifts.eu

Carretilla elevadora eléctrica 1.5 - 2.0 t

Principales características					8FBMT15	8FBMT16	8FBMT18	8FBMT20
Características	1.1	Fabricante			TOYOTA	TOYOTA	TOYOTA	TOYOTA
	1.2	Modelo			8FBMT15	8FBMT16	8FBMT18	8FBMT20
	1.3	Tipo de alimentación			Eléctrico	Eléctrico	Eléctrico	Eléctrico
	1.4	Posición del operario			Sentado	Sentado	Sentado	Sentado
	1.5	Capacidad de carga	Q	kg	1500	1600	1800	2000
	1.6	Centro de gravedad	c	mm	500	500	500	500
	1.8	Distancia de carga, centro de la rueda de la horquilla al frente de las horquillas	x	mm	348	348	355	355
	1.9	Distancia entre ejes	y	mm	1314	1530	1530	1530
Peso	2.1	Peso de la carretilla			2897	2956	3122	3324
	2.2	Cargas sobre el eje, cargado, delantero/ trasero			3822/575	4027/530	4406/516	4753/570
	2.3	Cargas sobre el eje, descargado, delantero/ trasero			1354/1543	1539/1417	1599/1523	1635/1689
Ruedas	3.1	Ruedas – Neumáticas (P), ruedas superelásticas (SE), bandajes macizos (R)			SE	SE	SE	SE
	3.2	Tamaño de la rueda – delantera			18x7-8	18x7-8	18x7-8	200/50-10
	3.3	Tamaño de la rueda – trasera			16x6-8	16x6-8	16x6-8	16x6-8
	3.5	Ruedas – número delanteras/traseras (x = ruedas motrices)			2x/2	2x/2	2x/2	2x/2
	3.6	Ancho de vía - delantero	b_{10}	mm	894	894	894	914
	3.7	Ancho de vía – trasero	b_{11}	mm	880	880	880	880
Dimensiones	4.1	Ángulo de inclinación del mástil/ tablero portahorquillas, adelante/ atrás	α/β	deg	5/7	5/7	5/7	5/7
	4.2	Altura con el mástil bajado	h_1	mm	2150	2150	2150	2150
	4.3	Elevación libre	h_2	mm	120	120	120	120
	4.4	Elevación	h_3	mm	3265	3265	3265	3265
		Altura de elevación	h_{23}	mm	3300	3300	3300	3300
	4.5	Altura con el mástil extendido	h_4	mm	3845	3845	3845	3845
	4.7	Altura del tejadillo protector	h_6	mm	2055	2055	2055	2055
	4.8	Altura del asiento	h_7	mm	944	944	944	952
	4.12	Altura de la barra de remolque	h_{10}	mm	427	427	427	427
	4.19	Longitud total	l_1	mm	2962	3178	3185	3185
	4.20	Longitud a la cara anterior de las horquillas	l_2	mm	1962	2178	2185	2185
	4.21	Anchura total	b_1	mm	1050	1050	1050	1122
	4.22	Dimensiones de las horquillas	s/e/l	mm	35/100/1000	35/100/1000	35/100/1000	35/120/1000
	4.23	Tablero portahorquillas DIN 15 173 , clase/ tipo A, B			A	A	A	A
	4.24	Anchura del tablero portahorquillas	b_3	mm	920	920	920	920
	4.31	Distancia al suelo, cargado, bajo el mástil	m_1	mm	80	80	80	90
	4.32	Distancia al suelo, centro distancia entre ejes	m_2	mm	101	101	101	107
	4.33	Ancho de pasillo para palets de 1000 x 1200 de ancho	A_{st}	mm	3243	3455	3462	3462
	4.34	Ancho de pasillo para palets de 800 x 1200 de largo	A_{st}	mm	3399	3607	3615	3615
	4.35	Radio de giro	W_a	mm	1639	1845	1845	1845
	4.36	Radio de giro interno	b_{13}	mm	205	186	186	186
Rendimiento	5.1	Velocidad de desplazamiento, cargado/ descargado		km/h	20/20	20/20	20/20	20/20
	5.2	Velocidad de elevación, cargado/ descargado		m/s	0,44/0,61	0,43/0,61	0,42/0,61	0,38/0,54
	5.3	Velocidad de descenso, cargado/ descargado		m/s	0,53/0,55	0,53/0,55	0,53/0,55	0,52/0,50
	5.5	Capacidad de remolque, cargado/ descargado		N	5083/5171	5055/5162	4998/5143	4851/5055
	5.6	Capacidad máxima de remolque, cargado/ descargado		N	9534/9437	9505/9428	9448/9409	9157/9197
	5.7	Rampa, cargado/ descargado		%	17,3/22,4	16,6/25,7	15,3/24,2	13,4/24,6
	5.8	Rampa máxima, cargado/ descargado		%	23,6/22,4	22,7/25,7	21,0/24,2	18,3/24,6
	5.10	Freno de servicio			Mecánico	Mecánico	Mecánico	Mecánico
Motor	6.1	Motor de tracción nominal ajustado según S2 60 min		kW	6,6x2	6,6x2	6,6x2	6,6x2
	6.2	Motor de elevación ajustado según S3 15%		kW	11	11	11	11
	6.3	Batería de acuerdo con DIN 43 531/35 /36 A, B, C			43 531A	43 531A	43 531A	43 531A
	6.4	Voltaje de la batería/ capacidad nominal K_5		V/Ah	48/440	48/660	48/660	48/660
	6.5	Peso de la batería		kg	708	1013	1013	1013
Otros	8.1	Tipo de control de tracción			MOSFET	MOSFET	MOSFET	MOSFET
	8.2	Presión de trabajo para accesorios		bar	183	183	183	183
	8.3	Volumen de aceite para accesorios		l/min	41,3	41,3	41,3	41,3
	8.4	Niveles de sonido en los oídos del operador de acuerdo con EN 12 053		dB(A)	70,7	70,7	70,7	73,5

Las prestaciones y dimensiones mencionadas son nominales, y por tanto están sujetas a tolerancias.
Los productos y fichas técnicas de Toyota son susceptibles de modificación sin previo aviso.

Especificaciones y capacidades nominales del mástil

TOYOTA TRAIGO 48

Modelo			V									FW				FSW								
8FBMT15/16/18/20	Altura de elevación	h_{23}	3000	3300	3500	3700	4000	4200	4500	4700	5000	3000	3300	3500	3700	4300	4500	4700	5000	5500	6000	6500	7000	7500
	Elevación	h_3	2965	3265	3465	3665	3965	4165	4465	4665	4965	2965	3265	3465	3665	4265	4465	4665	4965	5465	5965	6465	6965	7465
	Altura con el mástil bajado	h_1	2000	2150	2250	2350	2550	2650	2800	2900	3100	2000	2150	2250	2350	1980	2050	2150	2250	2450	2600	2800	3000	3200
	Altura con el mástil extendido [1]	h_4	3545	3845	4045	4245	4545	4745	5045	5245	5545	3555	3855	4055	4255	4845	5045	5245	5545	6045	6545	7045	7545	8045
	Altura con el mástil extendido [2]	h_4	4260	4560	4760	4960	5260	5460	5760	5960	6260	4260	4560	4760	4960	5560	5760	5960	6260	6760	7260	7760	8260	8760
	Elevación libre, sin apoyacargas	h_2	120	120	120	120	120	120	120	120	120	1485	1635	1735	1835	1475	1545	1645	1745	1945	2095	2295	2495	2695
	Elevación libre, con apoyacargast	h_2	120	120	120	120	120	120	120	120	120	780	930	1030	1130	760	830	930	1030	1230	1380	1580	1780	1980

1) Sin apoyacargas.

2) Con apoyacargas; Altura del apoyacargas estándar es de 1220 mm.

Ruedas Superelásticas			V									FW				FSW								
8FBMT15	Angulo de inclinación, AD	deg	5	5	5	5	5	5	5	5	5	5	5	5	5	5	5	5	5	5	5	5	5	5
	Angulo de inclinación, AT	deg	7	7	7	7	7	7	7	7	7	7	7	7	7	7	7	7	7	7	5	5	5	5
	Capacidad de carga con el CG a 500mm	kg	1500	1500	1500	1500	1500	1480	1450	1400	1350	1500	1500	1500	1500	1450	1450	1400	1400	1250	1100	900	850	700
8FBMT16	Angulo de inclinación, AD	deg	5	5	5	5	5	5	5	5	5	5	5	5	5	5	5	5	5	5	5	5	5	5
	Angulo de inclinación, AT	deg	7	7	7	7	7	7	7	7	7	7	7	7	7	7	7	7	7	7	5	5	5	5
	Capacidad de carga con el CG a 500mm	kg	1600	1600	1600	1600	1600	1600	1550	1500	1450	1600	1600	1600	1600	1550	1550	1500	1450	1350	1200	1050	900	750
8FBMT18	Angulo de inclinación, AD	deg	5	5	5	5	5	5	5	5	5	5	5	5	5	5	5	5	5	5	5	5	5	5
	Angulo de inclinación, AT	deg	7	7	7	7	7	7	7	7	7	7	7	7	7	7	7	7	7	7	5	5	5	5
	Capacidad de carga con el CG a 500mm	kg	1800	1800	1800	1800	1800	1800	1750	1700	1650	1800	1800	1800	1800	1700	1700	1600	1600	1450	1250	1100	950	800
8FBMT20	Angulo de inclinación, AD	deg	5	5	5	5	5	5	5	5	5	5	5	5	5	5	5	5	5	5	5	5	5	5
	Angulo de inclinación, AT	deg	7	7	7	7	7	7	7	7	7	7	7	7	7	7	7	7	7	7	5	5	5	5
	Capacidad de carga con el CG a 500mm	kg	2000	2000	2000	2000	2000	2000	1900	1800	1750	2000	2000	2000	2000	1850	1850	1800	1700	1500	1300	1150	1000	850

Ruedas Neumáticas			V									FW				FSW								
8FBMT15	Angulo de inclinación, AD	deg	5	5	5	5	5	5	5	5	5	5	5	5	5	5	5	5	5	5	5	5	5	5
	Angulo de inclinación, AT	deg	7	7	7	7	7	7	7	7	7	7	7	7	7	7	7	7	7	7	5	5	5	5
	Capacidad de carga con el CG a 500mm	kg	1500	1500	1500	1500	1500	1480	1450	1400	1350	1500	1500	1500	1500	1400	1380	1350	1200	1100	900	800	700	600
8FBMT16	Angulo de inclinación, AD	deg	5	5	5	5	5	5	5	5	5	5	5	5	5	5	5	5	5	5	5	5	5	5
	Angulo de inclinación, AT	deg	7	7	7	7	7	7	7	7	7	7	7	7	7	7	7	7	7	7	5	5	5	5
	Capacidad de carga con el CG a 500mm	kg	1600	1600	1600	1600	1600	1600	1550	1500	1450	1600	1600	1600	1600	1500	1450	1450	1300	1200	1000	900	800	700
8FBMT18	Angulo de inclinación, AD	deg	5	5	5	5	5	5	5	5	5	5	5	5	5	5	5	5	5	5	5	5	5	5
	Angulo de inclinación, AT	deg	7	7	7	7	7	7	7	7	7	7	7	7	7	7	7	7	7	7	5	5	5	5
	Capacidad de carga con el CG a 500mm	kg	1800	1800	1800	1800	1800	1800	1750	1700	1650	1800	1800	1800	1800	1600	1580	1550	1350	1250	1050	950	850	750

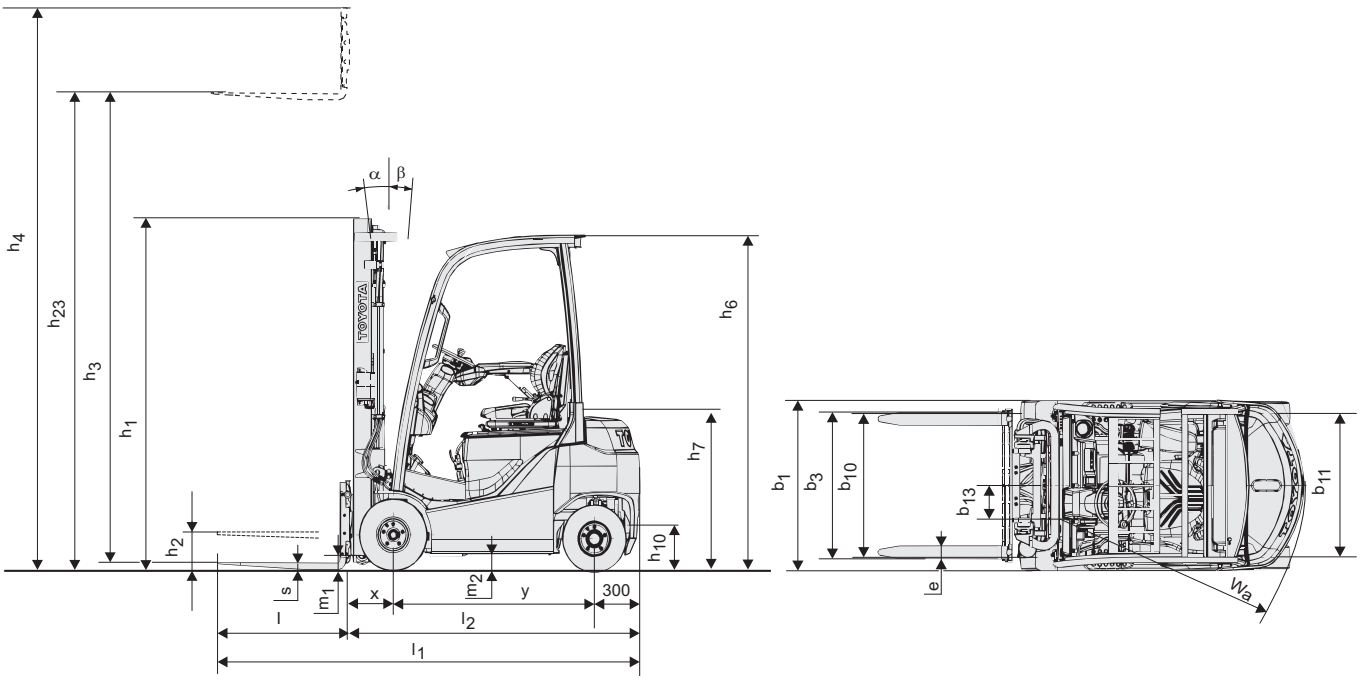

Equipamiento estándar:

- Toyota SAS (Sistema de Estabilidad Activa)
- Sistema de potencia Toyota AC2
- Asiento Toyota ORS (Sistema de Sujección del Operador)
- Minipalancas hidráulicas montadas en el reposabrazos del asiento
- Mástil de visibilidad total (MFH:3300)
- Horquillas estrechas (longitud:1000mm)
- Portahorquillas (ancho: 920mm)
- Válvulas para tres funciones hidráulicas
- Frenos de discos bañados en aceite
- Ruedas superelásticas
- Dirección totalmente hidráulica
- Display digital multifunción con indicador de posición de rueda
- Memoria de posición de la columna de dirección

TP-Technical Publications, Sweden — 745556-240, version1, 0906 — 8FBMT

TOYOTA

MATERIAL HANDLING

stronger together

TOYOTA INDUSTRIAL EQUIPMENT

BT

TOYOTA MATERIAL HANDLING IN EUROPE, MANAGING THE TOYOTA AND BT MATERIALS HANDLING BRANDS IN EUROPE.