Carretilla elevadora eléctrica 2.0 - 3.5 t

TOYOTA TRAIGO 30













TOYOTA

MATERIAL HANDLING

stronger together

www.toyota-forklifts.es

Carretilla elevadora eléctrica 2.0 - 2.5 t

Principales características					8FBMKT20	8FBMKT25	8FBMT25
Características	1.1	Fabricante			TOYOTA	TOYOTA	TOYOTA
	1.2	Modelo			8FBMKT20	8FBMKT25	8FBMT25
	1.3	Tipo de alimentación			Eléctrico	Eléctrico	Eléctrico
	1.4	Posición del operario			Sentado	Sentado	Sentado
	1.5	Capacidad de carga	Q	kg	2000	2500	2500
	1.6	Centro de gravedad	c	mm	500	500	500
	1.8	Distancia de carga, centro de la rueda de la horquilla al frente de las horquillas	x	mm	420	420	420
	1.9	Distancia entre ejes	y	mm	1431	1575	1720
Peso	2.1	Peso de la carretilla		kg	4198	4553	4809
	2.2	Cargas sobre el eje, cargado, delantero/ trasero		kg	5358/841	6201/852	6253/1056
	2.3	Cargas sobre el eje, descargado, delantero/ trasero		kg	2072/2126	2241/2312	2415/2394
Ruedas	3.1	Ruedas – Neumáticas (P), ruedas superelásticas (SE), bandajes macizos (R)			SE	SE	SE
	3.2	Tamaño de la rueda – delantera			23x9-10	23x9-10	23x9-10
	3.3	Tamaño de la rueda – trasera			18x7-8	18x7-8	18x7-8
	3.5	Ruedas – número delanteras/traseras (x = ruedas motrices)			2x/2	2x/2	2x/2
	3.6	Ancho de vía - delantero	b_{10}	mm	986	986	986
	3.7	Ancho de vía – trasero	b_{11}	mm	940	940	940
Dimensiones	4.1	Ángulo de inclinación del mástil/ tablero portahorquillas, adelante/ atrás	α/β	deg	5/8	5/8	5/8
	4.2	Altura con el mástil bajado	h_1	mm	2235	2235	2235
	4.3	Elevación libre	h_2	mm	120	120	120
	4.4	Elevación	h_3	mm	3300	3300	3300
		Altura de elevación	h_{23}	mm	3340	3340	3340
	4.5	Altura con el mástil extendido	h_4	mm	3999	3999	3999
	4.7	Altura del tejadillo protector	h_6	mm	2215	2215	2215
	4.8	Altura del asiento	h_7	mm	1143	1143	1143
	4.12	Altura de la barra de remolque	h_{10}	mm	500	500	500
	4.19	Longitud total	l_1	mm	3140	3284	3429
	4.20	Longitud a la cara anterior de las horquillas	l_2	mm	2140	2284	2429
	4.21	Anchura total	b_1	mm	1195	1195	1195
	4.22	Dimensiones de las horquillas	s/e/l	mm	40x100x1000	40x100x1000	40x100x1000
	4.23	Tablero portahorquillas DIN 15 173 , clase/ tipo A, B			IIA	IIA	IIA
	4.24	Anchura del tablero portahorquillas	b_3	mm	1070	1070	1070
	4.31	Distancia al suelo, cargado, bajo el mástil	m_1	mm	95	95	95
	4.32	Distancia al suelo, centro distancia entre ejes	m_2	mm	127	127	127
	4.33	Ancho de pasillo para palets de 1000 x 1200 de ancho	A_{st}	mm	3495	3625	3759
	4.34	Ancho de pasillo para palets de 800 x 1200 de largo	A_{st}	mm	3692	3823	3958
	4.35	Radio de giro	W_a	mm	1872	2003	2138
	4.36	Radio de giro interno	b_{13}	mm	504	518	532
Rendimiento	5.1	Velocidad de desplazamiento, cargado/ descargado		km/h	19/20	19/20	19/20
	5.2	Velocidad de elevación, cargado/ descargado		m/s	0,50/0,63	0,46/0,63	0,46/0,63
	5.3	Velocidad de descenso, cargado/ descargado		m/s	0,56/0,45	0,56/0,48	0,56/0,48
	5.5	Capacidad de remolque, cargado/ descargado		N	19000	19000	19000
	5.6	Capacidad máxima de remolque, cargado/ descargado		N	8900	8900	8900
	5.7	Rampa, cargado/ descargado		%	19/29	16/28	15/25
	5.8	Rampa máxima, cargado/ descargado		%	27/29	25/29	24/29
	5.9	Tiempo de aceleración, con/sin carga		s	4,4/4,2	4,5/4,2	4,6/4,2
	5.10	Freno de servicio				Mecánico/hidráulico	
Motor	6.1	Motor de tracción nominal ajustado según S2 60 min		kW	20	20	20
	6.2	Motor de elevación ajustado según S3 15%		kW	25,5	25,5	25,5
	6.3	Batería de acuerdo con DIN 43 531/35 /36 A, B, C			43536 A	43536 A	43536 A
	6.4	Voltaje de la batería/ capacidad nominal K_5		V/Ah	80/420	80/560	80/700
	6.5	Peso de la batería		kg	1238	1558	1863
Otros	8.1	Tipo de control de tracción			AC	AC	AC
	8.2	Presión de trabajo para accesorios		bar	160	160	160
	8.3	Volumen de aceite para accesorios		l/min	40	40	40
	8.4	Niveles de sonido en los oídos del operador de acuerdo con EN 12 053		dB(A)	68,8	68,8	68,8

Las prestaciones y dimensiones mencionadas son nominales, y por tanto están sujetas a tolerancias.
Los productos y fichas técnicas de Toyota son susceptibles de modificación sin previo aviso.

Especificaciones y capacidades nominales del mástil

Modelo			V					FV					FSV					
8FBMKT20, 8FBMKT25, 8FBMT25	Altura de elevación	h_{23}	3040	3340	3740	4040	4540	3040	3340	3740	4040	4340	4740	5040	5540	6040	6540
	Elevación	h_3	3000	3300	3700	4000	4500	3000	3300	3700	4000	4300	4700	5000	5500	6000	6500
	Altura con el mástil bajado	h_1	2135	2235	2585	2835	3085	2135	2235	2585	2835	2135	2235	2395	2585	2835	3085
	Altura con el mástil extendido 1))	h_4	3699	3999	4399	4699	5199	3674	3974	4374	4674	4999	5399	5699	6199	6699	7199
	Altura con el mástil extendido 2)	h_4	4200	4500	4900	5200	5700	4200	4500	4900	5200	5500	5900	6200	6700	7200	7700
	Elevación libre, sin apoyacargas	h_2	120	120	120	120	120	1511	1611	1961	2211	1476	1576	1736	1926	2176	2426
	Elevación libre, con apoyacargast	h_2	120	120	120	120	120	985	1085	1435	1685	975	1075	1235	1425	1675	1925

1) Sin apoyacargas.

2) Con apoyacargas; Altura del apoyacargas estándar es de 1220 mm.

Pneumatic shaped cushion tyre			V					FV					FSV					
8FBMKT20	Angulo de inclinación, AD	deg	4,5	4,5	4,5	4,5	4,5	4,5	4,5	4,5	4,5	4,5	4,5	4,5	4,5	4,5	4,5
	Angulo de inclinación, AT	deg	8	8	8	8	6	8	8	8	8	6	6	6	6	6	6
	Capacidad de carga con el CG a 500mm	kg	2000	2000	2000	2000	2000	2000	2000	2000	2000	2000	2000	1985	1910	1710	1355
8FBMKT25	Angulo de inclinación, AD	deg	4,5	4,5	4,5	4,5	4,5	4,5	4,5	4,5	4,5	4,5	4,5	4,5	4,5	4,5	4,5
	Angulo de inclinación, AT	deg	8	8	8	8	6	8	8	8	8	6	6	6	6	6	6
	Capacidad de carga con el CG a 500mm	kg	2500	2500	2500	2500	2500	2500	2500	2500	2500	2480	2420	2380	2080	1660	1400
8FBMT25	Angulo de inclinación, AD	deg	4,5	4,5	4,5	4,5	4,5	4,5	4,5	4,5	4,5	4,5	4,5	4,5	4,5	4,5	4,5
	Angulo de inclinación, AT	deg	8	8	8	8	6	8	8	8	8	6	6	6	6	6	6
	Capacidad de carga con el CG a 500mm	kg	2500	2500	2500	2500	2500	2500	2500	2500	2500	2500	2500	2500	2500	2000	1950

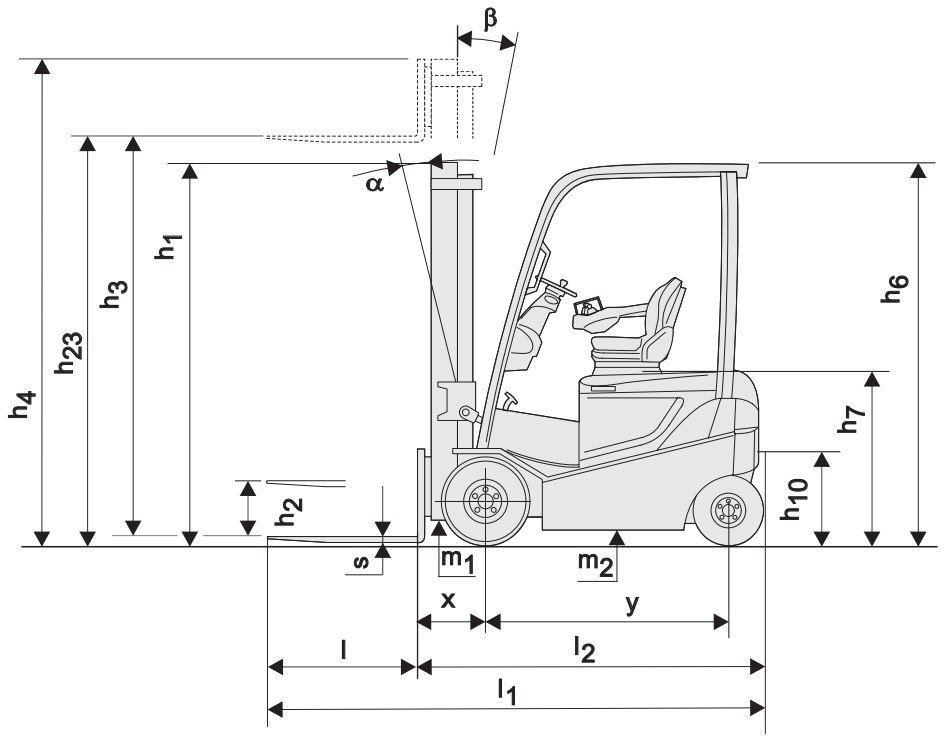

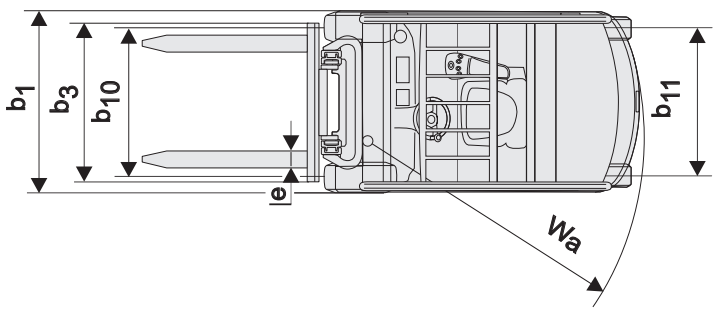

Carretilla elevadora eléctrica 3.0 t

Principales características					8FBMKT30	8FBMT30
Características	1.1	Fabricante			TOYOTA	TOYOTA
	1.2	Modelo			8FBMKT30	8FBMT30
	1.3	Tipo de alimentación			Eléctrico	Eléctrico
	1.4	Posición del operario			Sentado	Sentado
	1.5	Capacidad de carga	Q	kg	3000	3000
	1.6	Centro de gravedad	c	mm	500	500
	1.8	Distancia de carga, centro de la rueda de la horquilla al frente de las horquillas	x	mm	440	440
	1.9	Distancia entre ejes	y	mm	1575	1720
Peso	2.1	Peso de la carretilla		kg	5199	5161
	2.2	Cargas sobre el eje, cargado, delantero/ trasero		kg	7236/964	7280/881
	2.3	Cargas sobre el eje, descargado, delantero/ trasero		kg	2443/2756	2638/2524
Ruedas	3.1	Ruedas – Neumáticas (P), ruedas superelásticas (SE), bandajes macizos (R)			SE	SE
	3.2	Tamaño de la rueda – delantera			23x10-12	23x10-12
	3.3	Tamaño de la rueda – trasera			18x7-8	18x7-8
	3.5	Ruedas – número delanteras/traseras (x = ruedas motrices)			2x/2	2x/2
	3.6	Ancho de vía - delantero	b_{10}	mm	946	946
	3.7	Ancho de vía – trasero	b_{11}	mm	940	940
Dimensiones	4.1	Ángulo de inclinación del mástil/ tablero portahorquillas, adelante/ atrás	α/β	deg	5/8	5/8
	4.2	Altura con el mástil bajado	h_1	mm	2395	2395
	4.3	Elevación libre	h_2	mm	125	125
	4.4	Elevación	h_3	mm	3300	3300
		Altura de elevación	h_{23}	mm	3345	3345
	4.5	Altura con el mástil extendido	h_4	mm	4045	4045
	4.7	Altura del tejadillo protector	h_6	mm	2215	2215
	4.8	Altura del asiento	h_7	mm	1143	1143
	4.12	Altura de la barra de remolque	h_{10}	mm	500	500
	4.19	Longitud total	l_1	mm	3334	3449
	4.20	Longitud a la cara anterior de las horquillas	l_2	mm	2334	2449
	4.21	Anchura total	b_1	mm	1195	1195
	4.22	Dimensiones de las horquillas	s/e/l	mm	45x100x1000	45x100x1000
	4.23	Tablero portahorquillas DIN 15 173 , clase/ tipo A, B			IIIA	IIIA
	4.24	Anchura del tablero portahorquillas	b_3	mm	1070	1070
	4.31	Distancia al suelo, cargado, bajo el mástil	m_1	mm	95	95
	4.32	Distancia al suelo, centro distancia entre ejes	m_2	mm	127	127
	4.33	Ancho de pasillo para palets de 1000 x 1200 de ancho	A_{st}	mm	3674	3779
	4.34	Ancho de pasillo para palets de 800 x 1200 de largo	A_{st}	mm	3872	3978
	4.35	Radio de giro	W_a	mm	2032	2138
	4.36	Radio de giro interno	b_{13}	mm	518	532
Rendimiento	5.1	Velocidad de desplazamiento, cargado/ descargado		km/h	19/20	19/20
	5.2	Velocidad de elevación, cargado/ descargado		m/s	0,40/0,55	0,40/0,55
	5.3	Velocidad de descenso, cargado/ descargado		m/s	0,56/0,45	0,56/0,45
	5.5	Capacidad de remolque, cargado/ descargado		N	19000	19000
	5.6	Capacidad máxima de remolque, cargado/ descargado		N	8900	8900
	5.7	Rampa, cargado/ descargado		%	13/23	13/23
	5.8	Rampa máxima, cargado/ descargado		%	21/29	22/29
	5.9	Tiempo de aceleración, con/sin carga		s	4,7/4,2	4,8/4,2
	5.10	Freno de servicio			Mecánico/hidráulico	Mecánico/hidráulico
Motor	6.1	Motor de tracción nominal ajustado según S2 60 min		kW	20	20
	6.2	Motor de elevación ajustado según S3 15%		kW	25,5	25,5
	6.3	Batería de acuerdo con DIN 43 531/35 /36 A, B, C			43536 A	43536 A
	6.4	Voltaje de la batería/ capacidad nominal K_5		V/Ah	80/560	80/700
	6.5	Peso de la batería		kg	1558	1863
Otros	8.1	Tipo de control de tracción			AC	AC
	8.2	Presión de trabajo para accesorios		bar	160	160
	8.3	Volumen de aceite para accesorios		l/min	40	40
	8.4	Niveles de sonido en los oídos del operador de acuerdo con EN 12 053		dB(A)	68,8	68,8

Las prestaciones y dimensiones mencionadas son nominales, y por tanto están sujetas a tolerancias.
Los productos y fichas técnicas de Toyota son susceptibles de modificación sin previo aviso.

Especificaciones y capacidades nominales del mástil

Modelo			V					FV				FSV					
8FBMKT30, 8FBMT30	Altura de elevación	h_{23}	3005	3345	3745	4045	4545	3045	3345	3745	4045	4345	4745	5045	5545	6045	6545
	Elevación	h_3	2960	3300	3700	4000	4500	3000	3300	3700	4000	4300	4700	5000	5500	6000	6500
	Altura con el mástil bajado	h_1	2215	2395	2585	2835	3085	2125	2255	2585	2835	2135	2235	2395	2585	2835	3085
	Altura con el mástil extendido 1))	h_4	3705	4045	4445	4745	5245	3740	4040	4440	4740	4930	5320	5630	6130	6630	7130
	Altura con el mástil extendido 2)	h_4	4160	4500	4900	5200	5700	4200	4500	4900	5200	5500	5900	6200	6700	7200	7700
	Elevación libre, sin apoyacargas	h_2	125	125	125	125	125	1395	1515	1845	1845	1550	1650	1810	2000	2250	2500
	Elevación libre, con apoyacargast	h_2	125	125	125	125	125	935	1055	1385	1385	980	1080	1240	1430	1680	1930

1) Sin apoyacargas.

2) Con apoyacargas; Altura del apoyacargas estándar es de 1220 mm.

Pneumatic shaped cushion tyre			V					FV				FSV					
8FBMKT30	Angulo de inclinación, AD	deg	4,5	4,5	4,5	4,5	4,5	4,5	4,5	4,5	4,5	4,5	4,5	4,5	4,5	4,5	4,5
	Angulo de inclinación, AT	deg	8	8	8	8	6	8	8	8	8	6	6	6	6	6	6
	Capacidad de carga con el CG a 500mm	kg	3000	3000	3000	3000	3000	3000	3000	3000	3000	3000	2930	2880	2670	2165	1800
8FBMT30	Angulo de inclinación, AD	deg	4,5	4,5	4,5	4,5	4,5	4,5	4,5	4,5	4,5	4,5	4,5	4,5	4,5	4,5	4,5
	Angulo de inclinación, AT	deg	8	8	8	8	6	8	8	8	8	6	6	6	6	6	6
	Capacidad de carga con el CG a 500mm	kg	3000	3000	3000	3000	3000	3000	3000	3000	3000	2950	2900	2850	2670	2190	2080

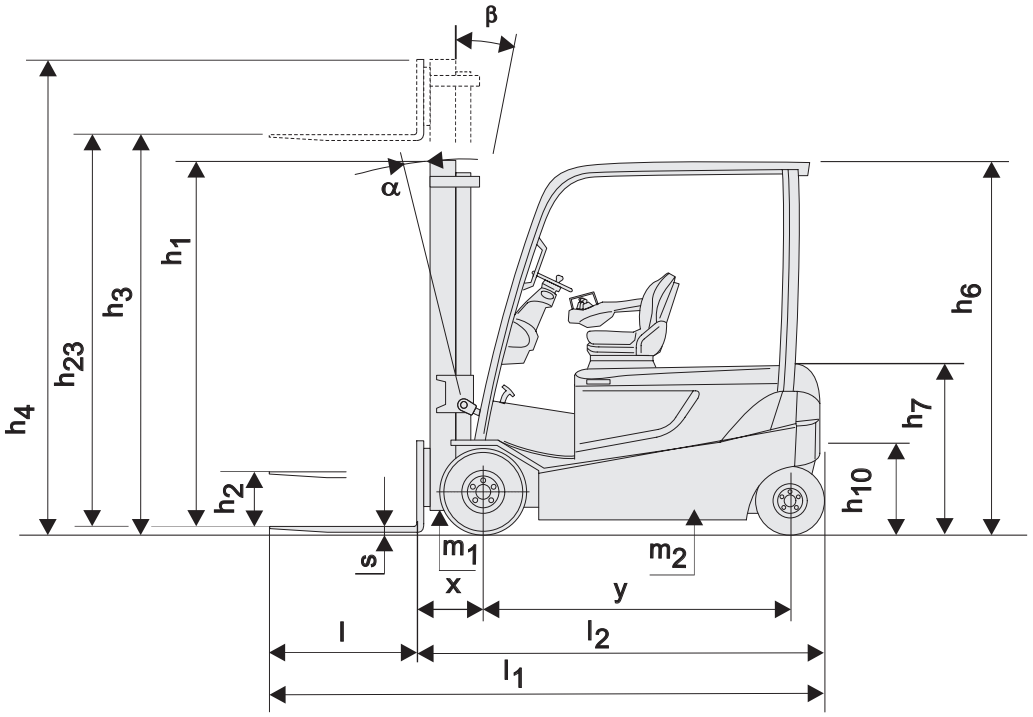

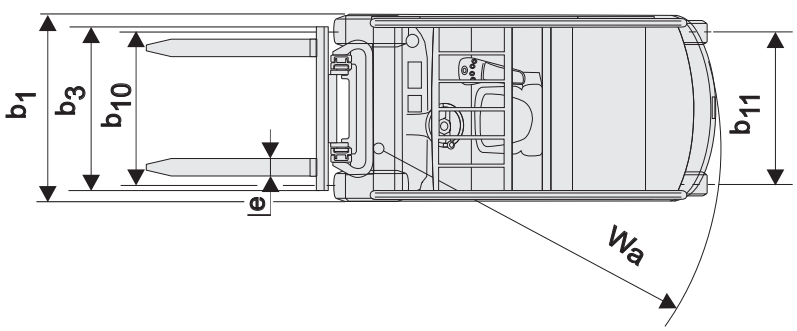

Carretilla elevadora eléctrica 3.5 t

Principales características					8FBMT35
Características	1.1	Fabricante			TOYOTA
	1.2	Modelo			8FBMT35
	1.3	Tipo de alimentación			Eléctrico
	1.4	Posición del operario			Sentado
	1.5	Capacidad de carga	Q	kg	3500
	1.6	Centro de gravedad	c	mm	500
	1.8	Distancia de carga, centro de la rueda de la horquilla al frente de las horquillas	x	mm	440
	1.9	Distancia entre ejes	y	mm	1720
Peso	2.1	Peso de la carretilla		kg	5593
	2.2	Cargas sobre el eje, cargado, delantero/ trasero		kg	8048/1045
	2.3	Cargas sobre el eje, descargado, delantero/ trasero		kg	2632/2961
Ruedas	3.1	Ruedas – Neumáticas (P), ruedas superelásticas (SE), bandajes macizos (R)			SE
	3.2	Tamaño de la rueda – delantera			23x10-12
	3.3	Tamaño de la rueda – trasera			18x7-8
	3.5	Ruedas – número delanteras/traseras (x = ruedas motrices)			2x/2
	3.6	Ancho de vía - delantero	b_{10}	mm	946
	3.7	Ancho de vía – trasero	b_{11}	mm	940
Dimensiones	4.1	Ángulo de inclinación del mástil/ tablero portahorquillas, adelante/ atrás	α/β	deg	5/8
	4.2	Altura con el mástil bajado	h_1	mm	2395
	4.3	Elevación libre	h_2	mm	125
	4.4	Elevación	h_3	mm	3300
		Altura de elevación	h_{23}	mm	3345
	4.5	Altura con el mástil extendido	h_4	mm	4045
	4.7	Altura del tejadillo protector	h_6	mm	2215
	4.8	Altura del asiento	h_7	mm	1143
	4.12	Altura de la barra de remolque	h_{10}	mm	500
	4.19	Longitud total	l_1	mm	3479
	4.20	Longitud a la cara anterior de las horquillas	l_2	mm	2479
	4.21	Anchura total	b_1	mm	1195
	4.22	Dimensiones de las horquillas	s/e/l	mm	45x125x1000
	4.23	Tablero portahorquillas DIN 15 173 , clase/ tipo A, B			IIIA
	4.24	Anchura del tablero portahorquillas	b_3	mm	1070
	4.31	Distancia al suelo, cargado, bajo el mástil	m_1	mm	95
	4.32	Distancia al suelo, centro distancia entre ejes	m_2	mm	127
	4.33	Ancho de pasillo para palets de 1000 x 1200 de ancho	A_{st}	mm	3808
	4.34	Ancho de pasillo para palets de 800 x 1200 de largo	A_{st}	mm	4007
	4.35	Radio de giro	W_a	mm	2167
	4.36	Radio de giro interno	b_{13}	mm	532
Rendimiento	5.1	Velocidad de desplazamiento, cargado/ descargado		km/h	19/20
	5.2	Velocidad de elevación, cargado/ descargado		m/s	0,37/0,55
	5.3	Velocidad de descenso, cargado/ descargado		m/s	0,56/0,45
	5.5	Capacidad de remolque, cargado/ descargado		N	19000
	5.6	Capacidad máxima de remolque, cargado/ descargado		N	8900
	5.7	Rampa, cargado/ descargado		%	11/21
	5.8	Rampa máxima, cargado/ descargado		%	19/27
	5.9	Tiempo de aceleración, con/sin carga		s	4,9/4,3
	5.10	Freno de servicio			Mecánico/hidráulico
Motor	6.1	Motor de tracción nominal ajustado según S2 60 min		kW	20
	6.2	Motor de elevación ajustado según S3 15%		kW	25,5
	6.3	Batería de acuerdo con DIN 43 531/35 /36 A, B, C			43536 A
	6.4	Voltaje de la batería/ capacidad nominal K_5		V/Ah	80/700
	6.5	Peso de la batería		kg	1863
Otros	8.1	Tipo de control de tracción			AC
	8.2	Presión de trabajo para accesorios		bar	160
	8.3	Volumen de aceite para accesorios		l/min	40
	8.4	Niveles de sonido en los oídos del operador de acuerdo con EN 12 053		dB(A)	68,8

Las prestaciones y dimensiones mencionadas son nominales, y por tanto están sujetas a tolerancias.
Los productos y fichas técnicas de Toyota son susceptibles de modificación sin previo aviso.

Especificaciones y capacidades nominales del mástil

Modelo			V					FV				FSV					
8FBMT35	Altura de elevación	h_{23}	3005	3345	3745	4045	4545	3045	3345	3745	4045	4345	4745	5045	5545	6045	6545
	Elevación	h_3	2960	3300	3700	4000	4500	3000	3300	3700	4000	4300	4700	5000	5500	6000	6500
	Altura con el mástil bajado	h_1	2215	2395	2585	2835	3085	2125	2255	2585	2835	2215	2395	2585	2835	3085	3335
	Altura con el mástil extendido 1))	h_4	3705	4045	4445	4745	5245	3740	4040	4440	4740	5030	5430	5730	6230	6730	7230
	Altura con el mástil extendido 2)	h_4	4160	4500	4900	5200	5700	4200	4500	4900	5200	5500	5900	6200	6700	7200	7700
	Elevación libre, sin apoyacargas	h_2	125	125	125	125	125	1395	1515	1845	1845	1530	1710	1900	2150	2400	2650
	Elevación libre, con apoyacargast	h_2	125	125	125	125	125	935	1055	1385	1385	1060	1240	1430	1680	1930	2180

1) Sin apoyacargas.

2) Con apoyacargas; Altura del apoyacargas estándar es de 1220 mm.

Ruedas superelásticas			V					FV				FSV					
8FBMT35	Angulo de inclinación, AD	deg	4,5	4,5	4,5	4,5	4,5	4,5	4,5	4,5	4,5	4,5	4,5	4,5	4,5	4,5	4,5
	Angulo de inclinación, AT	deg	8	8	8	8	6	8	8	8	8	6	6	6	6	6	6
	Capacidad de carga con el CG a 500mm	kg	3500	3500	3500	3500	3500	3500	3300	3300	3300	3500	3500	3440	3320	2790	2250

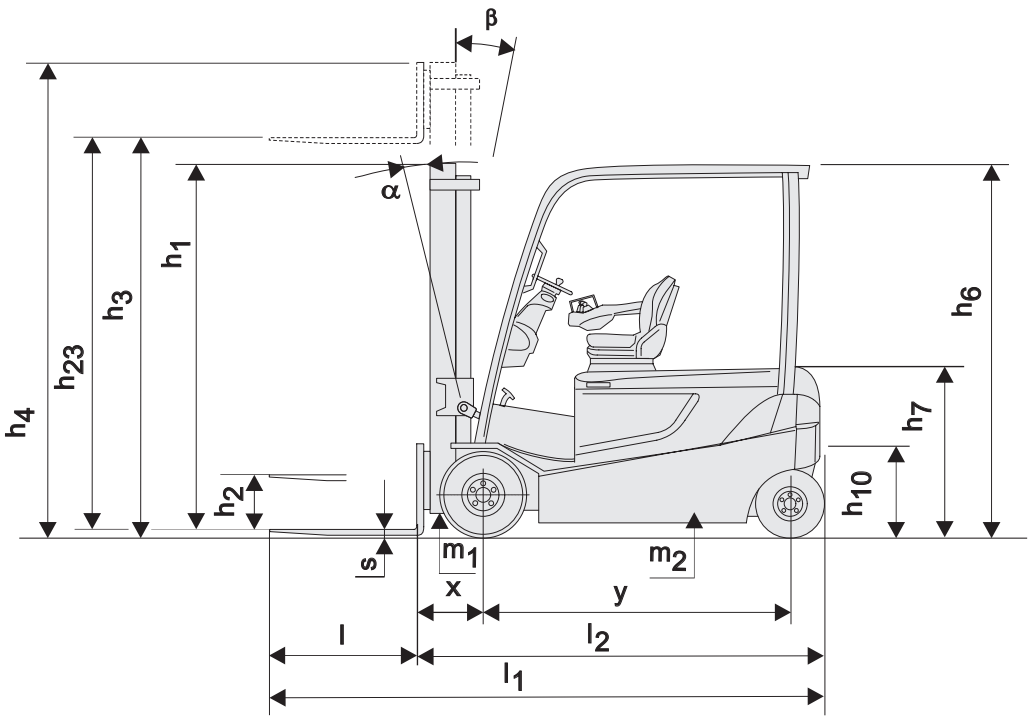

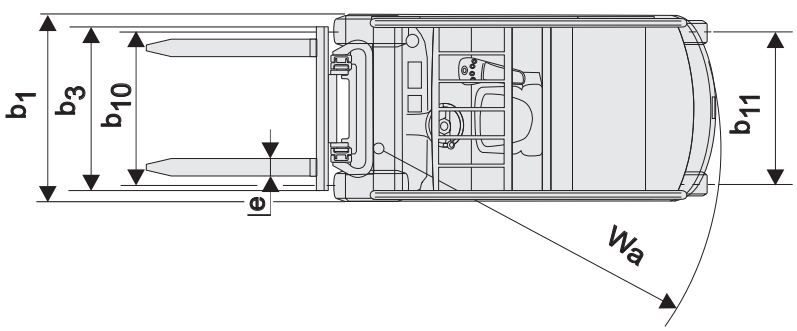

Equipamiento estándar:

- Toyota SAS (Sistema de Estabilidad Activa)
- Sistema de potencia Toyota AC
- Asiento Toyota ORS (Sistema de Sujección del Operador)
- Minipalancas hidráulicas montadas en el reposabrazos del asiento
- Mástil de visibilidad total (3300 mm)
- Horquillas estrechas (1000 mm)
- Portahorquillas (1070 mm)
- Apoyacargas (1200 mm)
- Válvula de 3 vías
- Sistema de frenos de discos húmedos
- Pedal de freno ancho
- Ruedas superelásticas
- Dirección asistida completamente hidráulica
- Pantalla digital multifunción
- Columna de dirección con memoria de inclinación
- Pulsador de parada de emergencia en el reposabrazos

TP-Technical Publications, Sweden — 745558-240, 1304

TOYOTA MATERIAL HANDLING

stronger together

TOYOTA INDUSTRIAL EQUIPMENT

TOYOTA MATERIAL HANDLING IN EUROPE, MANAGING THE TOYOTA AND BT MATERIALS HANDLING BRANDS IN EUROPE.