UNICARRIERS

# Especificaciones técnicas



IX series

1,25 - 2,0 t

THREE INSIDE

AC tech

red internacional

24/7 asistencia

## ESPECIFICACIONES ESTÁNDAR

| | | Principales especificaciones de la carretilla | | Ficha de datos para equipos de manutención | | | | | | VDI 2198 Nota de registro |
|---|---|---|---|---|---|---|---|---|---|---|
| | | Datos de los fabricantes y características de diseño | | | | | | | | |
| CARACTERISTICAS | 1.1 | Fabricante | | UniCarriers | | | | | | |
| | 1.2 | Modelo | | TX3-13S | TX3-15S | TX3-16 | TX3-16L | TX3-18 | TX3-18L | TX3-20L |
| | | Variación modelo | | AS2N1L13Q | AS2N1L15Q | A2N1L16Q | AG2N1L16Q | A2N1L18Q | AG2N1L18Q | AG2N1L20Q |
| | 1.3 | Unidad motriz: batería, diésel, gasolina, GLP, otros | | Batería | | | | | | |
| | 1.4 | Conducción: sentado, manual, acompañante, a pie, picking | | Sentado | | | | | | |
| | 1.5 | Capacidad de carga | Q (t) | 1,25 | 1,50 | 1,60 | 1,60 | 1,80 | 1,80 | 2,00 |
| | 1.6 | Centro de carga | c (mm) | 500 | 500 | 500 | 500 | 500 | 500 | 500 |
| | 1.8 | Voladizo delantero | x (mm) | 375 | 375 | 375 | 375 | 380 | 380 | 380 |
| | 1.9 | Distancia entre ejes | y (mm) | 1280 | 1280 | 1385 | 1495 | 1385 | 1495 | 1495 |
| PESOS | 2.1 | Peso de la carretilla | kg | 2880 | 3105 | 3120 | 3220 | 3375 | 3465 | 3500 |
| | 2.2 | Distribución del peso con carga, adelante/atrás | kg | 3610 /520 | 4035 /570 | 4190 / 530 | 4200 / 620 | 4555 / 620 | 4545 / 720 | 4870 / 630 |
| | 2.3 | Distribución del peso sin carga, adelante/atrás | kg | 1510 / 1370 | 1510 / 1595 | 1580 / 1540 | 1665 / 1555 | 1610 / 1765 | 1685 / 1780 | 1690 / 1810 |
| RUEDAS | 3.1 | Ruedas delanteras/traseras (C=bandaje, SE=superelástica, P=neumática) | | SE / SE | SE / SE | SE / SE | SE / SE | SE / SE | SE / SE | SE / SE |
| | 3.2 | Tamaño de la rueda delantera | | 18x7-8 | 18x7-8 | 18x7-8 | 18x7-8 | 200/50-10 | 200/50-10 | 200/50-10 |
| | 3.3 | Tamaño de la rueda trasera | | 15x4,5-8 | 15x4,5-8 | 15x4,5-8 | 15x4,5-8 | 140/55-9 | 140/55-9 | 140/55-9 |
| | 3.5 | Número de ruedas, adelante/atrás (x=rueda motriz) | | 2x / 2 | 2x / 2 | 2x / 2 | 2x / 2 | 2x / 2 | 2x / 2 | 2x / 2 |
| | 3.6 | Ancho de vía delantera | $b_{10}$(mm) | 913 | 913 | 913 | 933 | 930 | 930 | 930 |
| | 3.7 | Ancho de vía trasera | $b_{11}$(mm) | 176 | 176 | 176 | 176 | 176 | 176 | 176 |
| DIMENSIONES | 4.1 | Ángulo de inclinación del mástil/carro, delantero/trasero | α/β (°) | 5 / 5 | 5 / 5 | 5 / 5 | 5 / 5 | 5 / 5 | 5 / 5 | 5 / 5 |
| | 4.2 | Altura con el mástil completamente replegado | $h_1$ (mm) | 2105 | 2105 | 2105 | 2105 | 2105 | 2105 | 2105 |
| | 4.3 | Elevación libre | $h_2$ (mm) | 95 | 95 | 95 | 95 | 100 | 100 | 100 |
| | 4.4 | Altura de elevación | $h_3$ (mm) | 3300 | 3300 | 3300 | 3300 | 3300 | 3300 | 3300 |
| | 4.5 | Altura con el mástil completamente extendido | $h_4$ (mm) | 4245 | 4245 | 4245 | 4245 | 4245 | 4245 | 4245 |
| | 4.7 | Altura al techo protector | $h_6$ (mm) | 2110 (1995) | 2110 (1995) | 2110 (1995) | 2110 (1995) | 2110 (1995) | 2110 (1995) | 2110 (1995) |
| | 4.8 | Altura al asiento del conductor | $h_7$ (mm) | 1065 | 1065 | 1065 | 1065 | 1065 | 1065 | 1065 |
| | 4.12 | Altura al enganche de remolque | $h_{10}$ (mm) | 470 | 470 | 470 | 470 | 470 | 470 | 470 |
| | 4.19 | Longitud total | $l_1$ (mm) | 2730 | 2730 | 2835 | 2945 | 2835 | 2945 | 2945 |
| | 4.20 | Longitud a la cara de la horquilla | $l_2$ (mm) | 1830 | 1830 | 1935 | 2045 | 1935 | 2045 | 2045 |
| | 4.21 | Anchura total | $b_1$ (mm) | 1075 | 1075 | 1075 | 1075 | 1125 | 1125 | 1125 |
| | 4.22 | Dimensiones de las horquillas | s/e/l (mm) | 35/100/900 | 35/100/900 | 35/100/900 | 35/100/900 | 40/100/900 | 40/100/900 | 40/100/900 |
| | 4.23 | Carro de la horquilla según DIN 15173, clase/tipo A,B | | 2A | 2A | 2A | 2A | 2A | 2A | 2A |
| | 4.24 | Anchura del carro | $b_3$ (mm) | 920 | 920 | 920 | 920 | 920 | 920 | 920 |
| | 4.31 | Altura del suelo al mástil | $m_1$ (mm) | 75 | 75 | 75 | 75 | 75 | 75 | 75 |
| | 4.32 | Altura desde el suelo al chasis | $m_2$ (mm) | 95 | 95 | 95 | 95 | 95 | 95 | 95 |
| | 4.33 | Mínimo pasillo de apilamiento, palet de 1000x1200 mm[1] | Ast (mm) | 3150 | 3150 | 3255 | 3365 | 3260 | 3370 | 3370 |
| | 4.34 | Mínimo pasillo de apilamiento, palet de 800x1200 mm[1] | Ast (mm) | 3275 | 3275 | 3380 | 3490 | 3385 | 3495 | 3495 |
| | 4.35 | Radio de giro | Wa (mm) | 1450 | 1450 | 1555 | 1665 | 1555 | 1665 | 1665 |
| | 4.36 | Radio de giro interior | $b_{13}$ (mm) | - | - | - | - | - | - | - |
| PRESTACIONES | 5.1 | Velocidad de desplazamiento con/sin carga | km/h | 16,0 / 16,0 | 16,0 / 16,0 | 16,0 / 16,0 | 16,0 / 16,0 | 16,0 / 16,0 | 16,0 / 16,0 | 16,0 / 16,0 |
| | 5.2 | Velocidad de elevación con/sin carga | m/s | 0,47 / 0,58 | 0,44 / 0,58 | 0,43 / 0,58 | 0,43 / 0,58 | 0,41/ 0,58 | 0,41/ 0,58 | 0,38 / 0,58 |
| | 5.3 | Velocidad de descenso con/sin carga | m/s | 0,53 /0,53 | 0,53 /0,53 | 0,53 /0,53 | 0,53 /0,53 | 0,53 /0,53 | 0,53 /0,53 | 0,53 /0,53 |
| | 5.5 | Máx. fuerza de tiro en la barra con/sin carga | N | 5731/5707 | 5643/5668 | 5621/5664 | 5604/5646 | 5371/5531 | 5358/5515 | 5315/5511 |
| | 5.6 | Grado máximo de inclinación pendientes con/sin carga | N | 11250/11000 | 11165/10960 | 11140/10955 | 11125/10940 | 10675/10670 | 10660/10655 | 10620/10650 |
| | 5.7 | Capacidad para subir pendientes con/sin carga | % | 18,4/25,7 | 16,4/23,7 | 16,0/23,6 | 15,7/22,8 | 14,0/21,0 | 13,7/20,5 | 13,2/20,3 |
| | 5.8 | Grado máximo de inclinación pendientes con/sin carga | % | 31,1/44,7 | 27,6/40,9 | 26,9/40,7 | 26,3/39,2 | 23,4/35,9 | 22,9/34,8 | 21,9/34,5 |
| | 5.9 | Aceleración con/sin carga | s | 4,2 / 3,9 | 4,4 / 3,9 | 4,4 / 3,9 | 4,4 / 4,0 | 4,5 / 4,0 | 4,6 / 4,0 | 4,6 / 4,0 |
| | 5.10 | Freno de servicio | | Batería | | | | | | |
| TRACCIÓN | 6.1 | Potencia del motor de tracción (S2 nominal 60min,) | kW | 5,5 x2 | 5,5 x2 | 5,5 x2 | 5,5 x2 | 5,5 x2 | 5,5 x2 | 5,5 x2 |
| | 6.2 | Potencia del motor de elevación (SE nominal 15%) | kW | 9,3 | 9,3 | 9,3 | 9,3 | 9,3 | 9,3 | 9,3 |
| | 6.3 | Batería tipo | | DIN 43531 A | DIN 43531 A | DIN 43531 A | DIN 43531 A | DIN 43531 A | DIN 43531 A | DIN 43531 A |
| | 6.4 | Voltaje batería / capacidad (5h) | V/Ah | 48 / 500 | 48 / 500 | 48 / 625 | 48 / 750 | 48 / 625 | 48 / 750 | 48 / 750 |
| | 6.5 | Peso de la batería (Mín.-Máx. ±5%) | kg | 673-743 | 673-743 | 813-899 | 962-1064 | 813-899 | 962-1064 | 962-1064 |
| | 6.6 | Consumo energético según ciclos[2] VDI | kWh/h | 3,7 | 4,0 | 4,2 | 4,4 | 4,7 | 4,9 | 5,0 |
| OTROS | 8.1 | Tipo de control del motor de tracción | | VCM TECH - MOS-FET convertidor | | | | | | |
| | 10.1 | Presión de trabajo para implementos | bar | 245 | 245 | 245 | 245 | 245 | 245 | 245 |
| | 10.2 | Flujo de aceite para accesorios | l/min | 25 | 25 | 25 | 25 | 25 | 25 | 25 |
| | 10.7 | Nivel sonoro a la altura del oído del operador EN120531 | dB(A) | 67 | 67 | 67 | 67 | 67 | 67 | 67 |

[1] con altura de 200mm [2] 60 ciclos según VDI

## DIMENSIONES

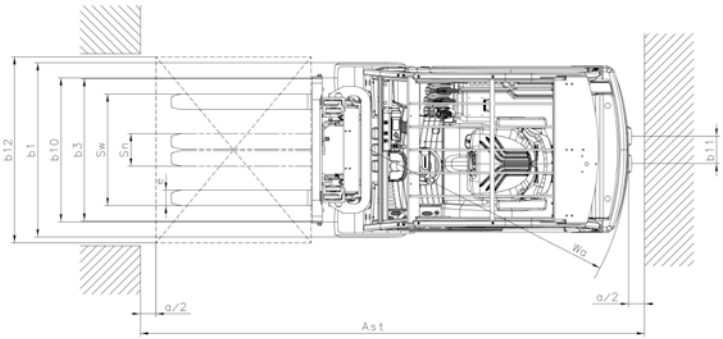


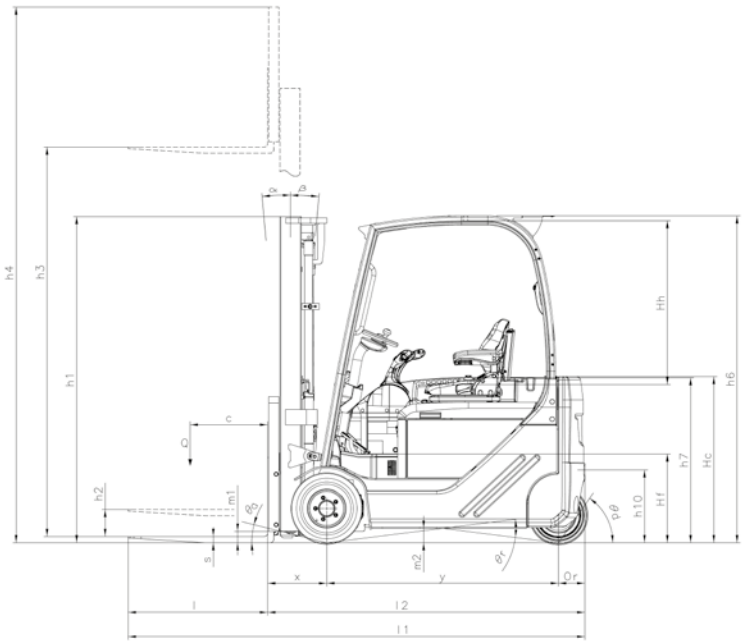


## ESPECIFICACIONES DEL MÁSTIL & CAPACIDADES NOMINALES: TX3/4: 1,3 - 1,6 TONELADAS

| Tipo de mástil | Denominación del mástil | Elevación máxima del mástil (h3) | Altura total | | | Elevación libre (h2/h5) | | Ángulo de inclinación adelante / atrás | Voladizo delantero (x) | | | | Capacidad de carga en horquillas con carro STD @500mm centro de carga | | | | |
|---|---|---|---|---|---|---|---|---|---|---|---|---|---|---|---|---|---|
| | | | Completamente replegado (h1) | Completamente extendido (h4) | | Sin reja apoyacargas | Reja apoyacargas estándar | | Con carro STD | Con desplazador colgado | Con desplazador integrado | Con posicionador integrado | TX3-13S | TX3-15S | TX3-16 | TX3-16L | TX4-16 |
| | | mm | mm | mm | mm | mm | mm | grados | mm | mm | mm | mm | kg | kg | kg | kg | kg |
| DOS ETAPAS AMPLIA VISIÓN | 2W300 | 3.000 | 1.955 | 3.635 | 3.945 | 95 | 95 | 5/5 | 375 | 435 | 415 | 490 | 1.250 | 1.500 | 1.600 | 1.600 | 1.600 |
| | 2W330 | 3.300 | 2.105 | 3.935 | 4.245 | 95 | 95 | 5/5 | | | | | 1.250 | 1.500 | 1.600 | 1.600 | 1.600 |
| | 2W350 | 3.500 | 2.240 | 4.135 | 4.445 | 95 | 95 | 5/5 | | | | | 1.250 | 1.500 | 1.600 | 1.600 | 1.600 |
| | 2W370 | 3.700 | 2.365 | 4.335 | 4.645 | 95 | 95 | 5/5 | | | | | 1.250 | 1.500 | 1.600 | 1.600 | 1.600 |
| | 2W400 | 4.000 | 2.555 | 4.635 | 4.945 | 95 | 95 | 5/5 | | | | | 1.250 | 1.500 | 1.600 | 1.600 | 1.600 |
| | 2W450 | 4.500 | 2.805 | 5.135 | 5.445 | 95 | 95 | 5/5 | | | | | 1.200 | 1.450 | 1.550 | 1.600 | 1.600 |
| | 2W500 | 5.000 | 3.055 | 5.635 | 5.945 | 95 | 95 | 5/5 | | | | | 1.150 | 1.400 | 1.500 | 1.600 | 1.600 |
| DOS ETAPAS ELEVACIÓN LIBRE | 2F300 | 3.000 | 1.955 | 3.635 | 3.945 | 1.355 | 1.045 | 5/5 | 375 | 435 | 415 | 490 | 1.250 | 1.500 | 1.600 | 1.600 | 1.600 |
| | 2F330 | 3.300 | 2.105 | 3.935 | 4.245 | 1.505 | 1.195 | 5/5 | | | | | 1.250 | 1.500 | 1.600 | 1.600 | 1.600 |
| | 2F350 | 3.500 | 2.240 | 4.135 | 4.445 | 1.640 | 1.330 | 5/5 | | | | | 1.250 | 1.500 | 1.600 | 1.600 | 1.600 |
| | 2F370 | 3.700 | 2.365 | 4.335 | 4.645 | 1.765 | 1.455 | 5/5 | | | | | 1.250 | 1.500 | 1.600 | 1.600 | 1.600 |
| | 2F400 | 4.000 | 2.555 | 4.635 | 4.945 | 1.955 | 1.645 | 5/5 | | | | | 1.250 | 1.500 | 1.600 | 1.600 | 1.600 |
| TRES ETAPAS ELEVACIÓN LIBRE | 3F385 | 3.850 | 1.805 | 4.485 | 4.795 | 1.205 | 895 | 5/5 | 395 | 460 | 435 | 510 | 1.250 | 1.500 | 1.600 | 1.600 | 1.600 |
| | 3F430 | 4.300 | 1.955 | 4.935 | 5.245 | 1.355 | 1.045 | 5/5 | | | | | 1.200 | 1.450 | 1.550 | 1.600 | 1.600 |
| | 3F475 | 4.750 | 2.105 | 5.385 | 5.695 | 1.505 | 1.195 | 5/5 | | | | | 1.150 | 1.400 | 1.500 | 1.600 | 1.600 |
| | 3F515 | 5.150 | 2.240 | 5.785 | 6.100 | 1.640 | 1.330 | 5/5 | | | | | 1.100 | 1.350 | 1.450 | 1.550 | 1.550 |
| | 3F550 | 5.500 | 2.365 | 6.135 | 6.445 | 1.765 | 1.455 | 5/5 | | | | | 1.050 | 1.250 | 1.400 | 1.500 | 1.500 |
| | 3F600 | 6.000 | 2.555 | 6.635 | 6.945 | 1.955 | 1.645 | 5/5 | | | | | 1.000 | 1.200 | 1.350 | 1.450 | 1.450 |
| | 3F650 | 6.500 | 2.805 | 7.135 | 7.445 | 2.205 | 1.895 | 5/5 | | | | | 900 | 1.000 | 1.050 | 1.150 | 1.150 |
| | 3F700 | 7.000 | 3.055 | 7.635 | 7.945 | 2.455 | 2.145 | 5/5 | | | | | 700 | 700 | 750 | 850 | 850 |

## ESPECIFICACIONES ESTÁNDAR

| | | Principales especificaciones de la carretilla | | Ficha de datos para equipos de manutención | | VDI 2198 Nota de registro |
|---|---|---|---|---|---|---|
| | | Datos de los fabricantes y características de diseño | | | | |
| CARACTERISTICAS | 1.1 | Fabricante | | UniCarriers | | |
| | 1.2 | Modelo | | TX4-16 | TX4-18L | TX4-20L |
| | | Variación modelo | | JA2N1L16Q | JAG2N1L18Q | JAG2N1L20Q |
| | 1.3 | Unidad motriz: batería, diésel, gasolina, GLP, otros | | Batería | | |
| | 1.4 | Conducción: sentado, manual, acompañante, a pie, picking | | Sentado | | |
| | 1.5 | Capacidad de carga | Q (t) | 1,60 | 1,80 | 2,00 |
| | 1.6 | Centro de carga | c (mm) | 500 | 500 | 500 |
| | 1.8 | Voladizo delantero | x (mm) | 375 | 380 | 380 |
| | 1.9 | Distancia entre ejes | y (mm) | 1430 | 1540 | 1540 |
| PESOS | 2.1 | Peso de la carretilla | kg | 3160 | 3355 | 3465 |
| | 2.2 | Distribución del peso con carga, adelante/atrás | kg | 4150 / 610 | 4490 / 665 | 4800 / 665 |
| | 2.3 | Distribución del peso sin carga, adelante/atrás | kg | 1575 / 1585 | 1660 / 1695 | 1655 / 1810 |
| RUEDAS | 3.1 | Ruedas delanteras/traseras (C=bandaje, SE=superelástica, P=neumática) | | SE / SE | SE / SE | SE / SE |
| | 3.2 | Tamaño de la rueda delantera | | 18x7-8 | 200/50-10 | 200/50-10 |
| | 3.3 | Tamaño de la rueda trasera | | 16x6-8 | 16x6-8 | 16x6-8 |
| | 3.5 | Número de ruedas, adelante/atrás (x=rueda motriz) | | 2x / 2 | 2x / 2 | 2x / 2 |
| | 3.6 | Ancho de vía delantera | $b_{10}$(mm) | 933 | 930 | 930 |
| | 3.7 | Ancho de vía trasera | $b_{11}$(mm) | 918 | 918 | 918 |
| DIMENSIONES | 4.1 | Ángulo de inclinación del mástil/carro, delantero/trasero | α/β (°) | 5 / 5 | 5 / 5 | 5 / 5 |
| | 4.2 | Altura con el mástil completamente replegado | $h_1$ (mm) | 2105 | 2105 | 2105 |
| | 4.3 | Elevación libre | $h_2$ (mm) | 100 | 100 | 100 |
| | 4.4 | Altura de elevación | $h_3$ (mm) | 3300 | 3300 | 3300 |
| | 4.5 | Altura con el mástil completamente extendido | $h_4$ (mm) | 4245 | 4245 | 4245 |
| | 4.7 | Altura al techo protector | $h_6$ (mm) | 2110 (1995) | 2110 (1995) | 2110 (1995) |
| | 4.8 | Altura al asiento del conductor | $h_7$ (mm) | 1065 | 1065 | 1065 |
| | 4.12 | Altura al enganche de remolque | $h_{10}$ (mm) | 300 | 300 | 300 |
| | 4.19 | Longitud total | $l_1$ (mm) | 2975 | 3085 | 3085 |
| | 4.20 | Longitud a la cara de la horquilla | $l_2$ (mm) | 2075 | 2185 | 2185 |
| | 4.21 | Anchura total | $b_1$ (mm) | 1075 | 1125 | 1125 |
| | 4.22 | Dimensiones de las horquillas | s/e/l (mm) | 35/100/900 | 40/100/900 | 40/100/900 |
| | 4.23 | Carro de la horquilla según DIN 15173, clase/tipo A,B | | 2A | 2A | 2A |
| | 4.24 | Anchura del carro | $b_3$ (mm) | 920 | 920 | 920 |
| | 4.31 | Altura del suelo al mástil | $m_1$ (mm) | 75 | 75 | 75 |
| | 4.32 | Altura desde el suelo al chasis | $m_2$ (mm) | 95 | 95 | 95 |
| | 4.33 | Mínimo pasillo de apilamiento, palet de 1000x1200 mm[1] | Ast (mm) | 3440 | 3560 | 3560 |
| | 4.34 | Mínimo pasillo de apilamiento, palet de 800x1200 mm[1] | Ast (mm) | 3640 | 3760 | 3760 |
| | 4.35 | Radio de giro | Wa (mm) | 1860 | 1975 | 1975 |
| | 4.36 | Radio de giro interior | $b_{13}$ (mm) | 480 | 515 | 515 |
| PRESTACIONES | 5.1 | Velocidad de desplazamiento con/sin carga | km/h | 17,0 / 17,0 | 17,0 / 17,0 | 17,0 / 17,0 |
| | 5.2 | Velocidad de elevación con/sin carga | m/s | 0,43 / 0,58 | 0,41/ 0,58 | 0,38 / 0,58 |
| | 5.3 | Velocidad de descenso con/sin carga | m/s | 0,53 /0,53 | 0,53 /0,53 | 0,53 /0,53 |
| | 5.5 | Máx. fuerza de tiro en la barra con/sin carga | N | 5662/5653 | 5339/5437 | 5285/5416 |
| | 5.6 | Grado máximo de inclinación pendientes con/sin carga | N | 11180/10945 | 10645/10575 | 10590/10555 |
| | 5.7 | Capacidad para subir pendientes con/sin carga | % | 15,9/23,3 | 14,0/21,2 | 13,2/20,5 |
| | 5.8 | Grado máximo de inclinación pendientes con/sin carga | % | 26,6/40,1 | 23,5/36,1 | 22,1/34,9 |
| | 5.9 | Aceleración con/sin carga | s | 4,4 / 3,9 | 4,5 / 4,0 | 4,6 / 4,0 |
| | 5.10 | Freno de servicio | | Batería | | |
| TRACCIÓN | 6.1 | Potencia del motor de tracción (S2 nominal 60min,) | kW | 5,5 x2 | 5,5 x2 | 5,5 x2 |
| | 6.2 | Potencia del motor de elevación (SE nominal 15%) | kW | 9,3 | 9,3 | 9,3 |
| | 6.3 | Batería tipo | | DIN 43531 A | DIN 43531 A | DIN 43531 A |
| | 6.4 | Voltaje batería / capacidad (5h) | V/Ah | 48 / 625 | 48 / 750 | 48 / 750 |
| | 6.5 | Peso de la batería (Mín.-Máx. ±5%) | kg | 813-899 | 962-1064 | 962-1064 |
| | 6.6 | Consumo energético según ciclos[2] VDI | kWh/h | 4,4 | 4,7 | 5,0 |
| OTROS | 8.1 | Tipo de control del motor de tracción | | VCM TECH - MOS-FET convertidor | | |
| | 10.1 | Presión de trabajo para implementos | bar | 245 | 245 | 245 |
| | 10.2 | Flujo de aceite para accesorios | l/min | 25 | 25 | 25 |
| | 10.7 | Nivel sonoro a la altura del oído del operador EN120531 | dB(A) | 67 | 67 | 67 |

[1] con altura de 200mm [2] 60 ciclos según VDI

## DIMENSIONES

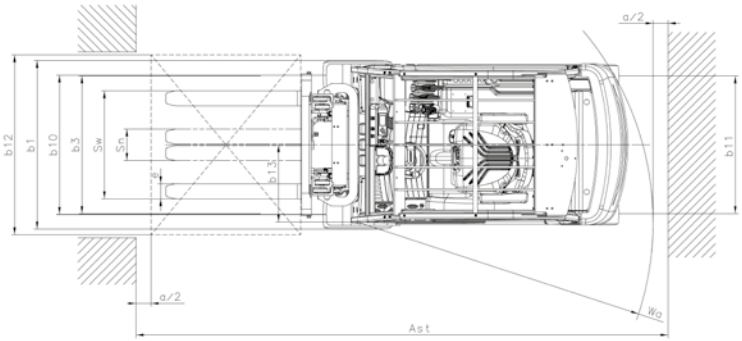

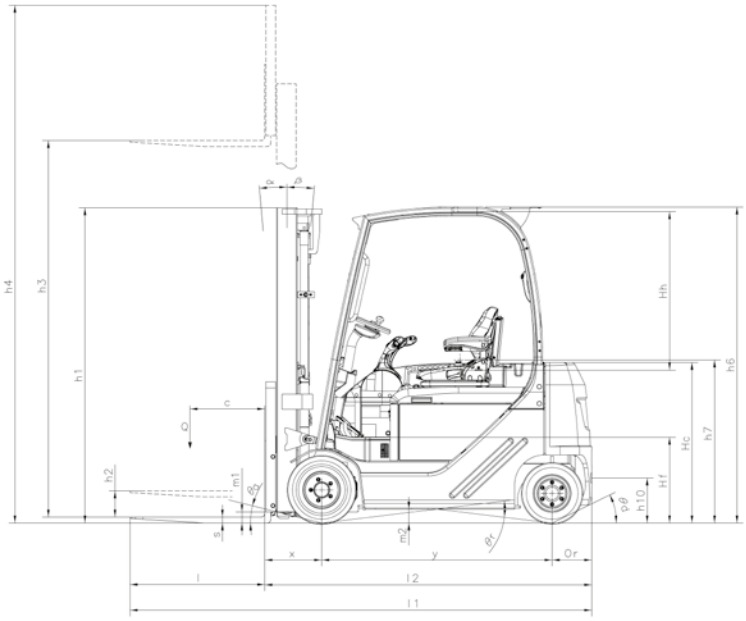

## ESPECIFICACIONES DEL MÁSTIL & CAPACIDADES NOMINALES: TX3/4: 1,8 - 2,0 TONELADAS

| Tipo de mástil | Denominación del mástil | Elevación máxima del mástil (h3) | Altura total | | | Elevación libre (h2/h5) | | Ángulo de inclinación adelante / atrás | Voladizo delantero (x) | | | | Capacidad de carga en horquillas con carro STD @500mm centro de carga | | | | |
|---|---|---|---|---|---|---|---|---|---|---|---|---|---|---|---|---|---|
| | | | Completamente replegado (h1) | Completamente extendido (h4) | | | | | Con carro STD | Con desplazador colgado | Con desplazador integrado | Con posicionador integrado | TX3-18 | TX3-18L | TX3-20L | TX4-18L | TX4-20L |
| | | | | Sin reja apoyacargas | Reja apoyacargas estándar | Sin reja apoyacargas | Reja apoyacargas estándar | | | | | | | | | | |
| | | mm | mm | mm | mm | mm | mm | grados | mm | mm | mm | mm | kg | kg | kg | kg | kg |
| DOS ETAPAS AMPLIA VISIÓN | 2W300 | 3.000 | 1.955 | 3.635 | 3.945 | 100 | 100 | 5/5 | 380 | 440 | 420 | 495 | 1.800 | 1.800 | 2.000 | 1.800 | 2.000 |
| | 2W330 | 3.300 | 2.105 | 3.935 | 4.245 | 100 | 100 | 5/5 | | | | | 1.800 | 1.800 | 2.000 | 1.800 | 2.000 |
| | 2W350 | 3.500 | 2.240 | 4.135 | 4.445 | 100 | 100 | 5/5 | | | | | 1.800 | 1.800 | 2.000 | 1.800 | 2.000 |
| | 2W370 | 3.700 | 2.365 | 4.335 | 4.645 | 100 | 100 | 5/5 | | | | | 1.800 | 1.800 | 2.000 | 1.800 | 2.000 |
| | 2W400 | 4.000 | 2.555 | 4.635 | 4.945 | 100 | 100 | 5/5 | | | | | 1.800 | 1.800 | 2.000 | 1.800 | 2.000 |
| | 2W450 | 4.500 | 2.805 | 5.135 | 5.445 | 100 | 100 | 5/5 | | | | | 1.750 | 1.800 | 1.950 | 1.800 | 2.000 |
| | 2W500 | 5.000 | 3.055 | 5.635 | 5.945 | 100 | 100 | 5/5 | | | | | 1.700 | 1.800 | 1.900 | 1.800 | 1.950 |
| DOS ETAPAS ELEVACIÓN LIBRE | 2F300 | 3.000 | 1.955 | 3.635 | 3.945 | 1.360 | 1.050 | 5/5 | 380 | 440 | 420 | 495 | 1.800 | 1.800 | 2.000 | 1.800 | 2.000 |
| | 2F330 | 3.300 | 2.105 | 3.935 | 4.245 | 1.510 | 1.200 | 5/5 | | | | | 1.800 | 1.800 | 2.000 | 1.800 | 2.000 |
| | 2F350 | 3.500 | 2.240 | 4.135 | 4.445 | 1.645 | 1.335 | 5/5 | | | | | 1.800 | 1.800 | 2.000 | 1.800 | 2.000 |
| | 2F370 | 3.700 | 2.365 | 4.335 | 4.645 | 1.770 | 1.460 | 5/5 | | | | | 1.800 | 1.800 | 2.000 | 1.800 | 2.000 |
| | 2F400 | 4.000 | 2.555 | 4.635 | 4.945 | 1.960 | 1.650 | 5/5 | | | | | 1.800 | 1.800 | 2.000 | 1.800 | 2.000 |
| TRES ETAPAS ELEVACIÓN LIBRE | 3F385 | 3.850 | 1.805 | 4.485 | 4.795 | 1.210 | 900 | 5/5 | 400 | 465 | 440 | 515 | 1.800 | 1.800 | 2.000 | 1.800 | 2.000 |
| | 3F430 | 4.300 | 1.955 | 4.935 | 5.245 | 1.360 | 1.050 | 5/5 | | | | | 1.750 | 1.800 | 1.950 | 1.800 | 2.000 |
| | 3F475 | 4.750 | 2.105 | 5.385 | 5.695 | 1.510 | 1.200 | 5/5 | | | | | 1.700 | 1.800 | 1.900 | 1.800 | 1.900 |
| | 3F515 | 5.150 | 2.240 | 5.785 | 6.100 | 1.645 | 1.335 | 5/5 | | | | | 1.650 | 1.750 | 1.850 | 1.750 | 1.850 |
| | 3F550 | 5.500 | 2.365 | 6.135 | 6.445 | 1.770 | 1.460 | 5/5 | | | | | 1.600 | 1.650 | 1.800 | 1.650 | 1.800 |
| | 3F600 | 6.000 | 2.555 | 6.635 | 6.945 | 1.960 | 1.650 | 5/5 | | | | | 1.400 | 1.500 | 1.700 | 1.500 | 1.700 |
| | 3F650 | 6.500 | 2.805 | 7.135 | 7.445 | 2.210 | 1.900 | 5/5 | | | | | 1.100 | 1.200 | 1.500 | 1.200 | 1.500 |
| | 3F700 | 7.000 | 3.055 | 7.635 | 7.945 | 2.460 | 2.150 | 5/5 | | | | | 900 | 900 | 1.200 | 900 | 1.200 |

El precio lo es todo. Pero, ¿qué precio?

## Reduzca su coste total de operación con UniCarriers

Estamos de acuerdo en que el precio lo es todo. Para ser más concisos, su coste total de operación (TCO). Por ello, nos centramos en la reducción de costes y, también, en la mejora de la manipulación de materiales. La carretilla y su rendimiento juegan un papel importante, pero lo que más nos importa es saber cómo podemos ayudarle a optimizar sus operaciones de almacén y ofrecerle la mejor relación calidad-precio para asegurar un gran éxito a largo plazo.

**UNICARRIERS CORPORATION**
**U-TX3+4.S.ES/UCE-2018-08**

UniCarriers Corporation se reserva el derecho de realizar cambios sin previo aviso en los colores, equipamiento, especificaciones detalladas en este folleto, o de anular cualquiera de los modelos. Los colores de los vehículos suministrados pueden diferir ligeramente de los de este folleto. Las especificaciones varían entre los diferentes países en función de las condiciones del mercado local. Consulte a su concesionario para asegurarse de que el vehículo suministrado se adapta a sus expectativas. Todos los valores indicados pueden variar a causa de las tolerancias del motor y del sistema, estado del vehículo y condiciones de operación. Alguno de los equipamientos mostrados en las fotografías son opcionales.