RX 60 Datos Técnicos
Carretilla eléctrica

RX 60-25 (Plus)|Li-Ion

RX 60-25 (Plus)/600|Li-Ion

RX 60-25L (Plus)/600|Li-Ion

RX 60-30 (Plus)|Li-Ion

RX 60-30L (Plus)|Li-Ion

RX 60-30L (Plus)/600|Li-Ion

RX 60-35L (Plus)|Li-Ion



Li-Ion INSIDE

IFOY winner
IFOY AWARD
counter balanced truck
of the year 2020

first in intralogistics

RX 60-25/35 Carretilla eléctrica
El acelerador

Esta hoja de datos, según la directiva VDI 2198, indica únicamente los valores técnicos del equipo de serie.
El uso de neumáticos diferentes, mástiles distintos, dispositivos adicionales, etc. puede modificar los valores.



Identificación	1.1	Fabricante				STILL	STILL	STILL	STILL	STILL	STILL	STILL
	1.2	Denominación de tipo del fabricante				**RX 60-25 (Plus)|Li-Ion**	**RX 60-25 (Plus)/600|Li-Ion**	**RX 60-25L (Plus)/600|Li-Ion**	**RX 60-30 (Plus)|Li-Ion**	**RX 60-30L (Plus)|Li-Ion**	**RX 60-30L (Plus)/600|Li-Ion**	**RX 60-35L (Plus)|Li-Ion**
	1.2.1	Número de modelo del fabricante				6301	6302	6304	6305	6307	6308	6309
	1.3	Accionamiento				Eléctrico	Eléctrico	Eléctrico	Eléctrico	Eléctrico	Eléctrico	Eléctrico
	1.4	Manejo				Sentado	Sentado	Sentado	Sentado	Sentado	Sentado	Sentado
	1.5	Capacidad de carga/carga		Q	kg	2500	2500	2500	3000	3000	3000	3500
	1.6	Centro de gravedad de la carga		c	mm	500	600	600	500	500	600	500
	1.8	Distancia de la carga		x	mm	455	460	460	468	468	468	468
	1.9	Distancia entre ejes		y	mm	1645	1645	1797	1652	1797	1797	1797
Pesos	2.1	Peso en vacío incl. batería			kg	4599	4821	5019	5040	5063	5308	5500
	2.2	Carga por eje, con carga	delante/detrás		kg	6317/782	6421/900	6478/1041	7163/877	7257/806	7419/889	8042/958
	2.3	Carga por eje, sin carga	delante/detrás		kg	2370/2229	2315/2506	2508/2511	2411/2629	2646/2417	2641/2667	2662/2838
Ruedas/chasis	3.1	Ruedas				Súper elásticas	Súper elásticas	Súper elásticas	Súper elásticas	Súper elásticas	Súper elásticas	Súper elásticas
	3.2	Tamaño de ruedas	delante		mm	225/75-10 (23x9-10)	225/75-10 (23x9-10)	225/75-10 (23x9-10)	250/60-12 (23x10-12)	250/60-12 (23x10-12)	315/45-12	315/45-12
	3.2	Tamaño de ruedas	detrás		mm	180/70-8 (18x7-8)	180/70-8 (18x7-8)	180/70-8 (18x7-8)	180/70-8 (18x7-8)	180/70-8 (18x7-8)	180/70-8 (18x7-8)	180/70-8 (18x7-8)
	3.5	Número de ruedas (x = tracción)	delante/detrás			2x/2	2x/2	2x/2	2x/2	2x/2	2x/2	2x/2
	3.6	Ancho de vías	delante/detrás	b_{10}/b_{11}	mm	992/900	992/900	992/900	950/900	950/900	1002/900	1002/900
Dimensiones básicas	4.1	Inclinación del mástil/porta horquillas	adelante/atrás	α/β	°	7/7	7/7	7/7	7/7	7/7	7/7	7/7
	4.2	Altura mástil	retraído/extendido	h_1/h_4	mm	2225/3700	2225/3700	2225/3700	2225/3850	2225/3850	2225/3850	2225/3850
	4.3	Elevación libre		h_2	mm	160	160	160	160	160	160	160
	4.4	Elevación [1]		h_3	mm	3066	3066	3066	3066	3066	3066	3066
	4.7	Altura sobre el tejadillo protector (versión baja)		h_6	mm	2226 (2135)	2225 (2135)	2225 (2135)	2225 (2135)	2225 (2135)	2225 (2135)	2225 (2135)
	4.8	Altura del asiento en términos de SIP (versión baja)		h_7	mm	1235	1235	1235	1235	1235	1235	1235
	4.12	Altura del enganche		h_{10}	mm	484	484	484	484	484	484	484
	4.19	Longitud total		l_1	mm	3413	3618	3770	3433	3578	3778	3778
	4.20	Longitud incl. parte posterior de la horquilla		l_2	mm	2413	2418	2570	2433	2578	2578	2578
	4.21	Anchura total		b_1	mm	1200	1200	1200	1200	1200	1300	1300
	4.22	Medidas de las horquillas		s/e/l	mm	40/100/1000	45/100/1200	45/100/1200	50/100/1000	50/100/1000	50/100/1200	50/100/1000
	4.23	Porta horquillas ISO 2328, clase/tipo A, B				ISO II A	ISO II A	ISO II A	ISO III A	ISO III A	ISO III A	ISO III A
	4.24	Anchura del porta horquillas		b_3	mm	1150	1150	1150	1150	1150	1150	1150
	4.31	Altura sobre el suelo debajo del mástil, con carga		m_1	mm	116	116	116	114	114	116	115
	4.32	Distancia al suelo en el centro de la distancia entre ejes		m_2	mm	127	126	126	126	125	126	126
	4.34.1	Ancho de pasillo con palet 1000 x 1200 transversal [3, 4]		A_{st}	mm	3700	3705	3905	3742	3913	3941	3941
	4.34.2	Ancho de pasillo con palet 800 x 1200 longitudinal [3, 4]		A_{st}	mm	3890	3895	4116	3940	4124	4141	4141
	4.35	Radio de giro		W_a	mm	2035	2035	2245	2070	2245	2273	2273
	4.36	Distancia mínima al punto de giro		b_{13}	mm	428	428	593	491	593	649	649
Datos de rendimiento	5.1	Velocidad de traslación (Blue-Q/estándar/sprint)	con carga		km/h	18/18/20	18/18/20	18/18/20	18/18/20	18/18/20	18/18/20	18/18/20
	5.1	Velocidad de traslación (Blue-Q/estándar/sprint)	sin carga		km/h	18/18/21	18/18/21	18/18/21	18/18/21	18/18/21	18/18/21	18/18/21
	5.2	Velocidad de elevación (Plus*//Rendimiento Estándar)	con carga		m/s	0,65//0,56	0,65//0,56	0,65//0,56	0,57//0,49	0,57//0,49	0,57//0,49	0,53//0,44
	5.2	Velocidad de elevación (Plus*//Rendimiento Estándar)	sin carga		m/s	0,66//0,60	0,66//0,60	0,66//0,60	0,57//0,51	0,57//0,51	0,57//0,51	0,57//0,51
	5.3	Velocidad de descenso	con carga		m/s	0,50	0,50	0,50	0,50	0,50	0,50	0,50
	5.3	Velocidad de descenso	sin carga		m/s	0,45	0,45	0,45	0,43	0,43	0,43	0,43
	5.5	Tracción (Plus*//Rendimiento Estándar) [5]	con carga		N	10800//8140	10760//8016	10720//7985	10430//7740	10490//7737	10400//7695	10300//7590
	5.5	Tracción (Plus*//Rendimiento Estándar) [5]	sin carga		N	10760//8100	10670//8110	10690//8110	10720//8100	10730//8106	10686//8055	10650//8015
	5.6	Tracción máx. (Plus*//Rendimiento Estándar) [5]	con carga		N	21360//17390	21340//17370	21311//17354	20990//17020	20990//17020	20960//16990	20900//16920
	5.6	Tracción máx. (Plus*//Rendimiento Estándar) [5]	sin carga		N	18125//17120	17636//17073	18370//17071	18360//17140	20250//17156	20160//17117	20290//17170
	5.7	Pendiente superable (Plus*//Rendimiento Estándar) [5]	con carga		%	23,5//17,1	22,6//16,5	22,0//16,0	20,1//14,6	20,1//14,6	19,4//14,1	17,8//12,9
	5.7	Pendiente superable (Plus*//Rendimiento Estándar) [5]	sin carga		%	29,5//26,6	27,4//27,4	28,0//24,2	27,4//24,2	30,6//24,1	29,1//22,8	28,2//21,9
	5.8	Pendiente máx. superable (Plus*//Rendimiento Estándar) [5]	con carga		%	31,9//25,5	30,8//24,7	30//24	27,4//21,9	27,3//21,9	26,4//21,1	24,2//20,6
	5.8	Pendiente máx. superable (Plus*//Rendimiento Estándar) [5]	sin carga		%	29,5//29,5	27,4//27,5	28//29,2	27,4//27,4	30,6//30,6	29,1//29,1	28,2//28,2
	5.9	Tiempo de aceleración 15 m (Plus*//Rendimiento Estándar)	con carga		s	5,4//6,5	5,4//6,5	5,5//6,6	5,5//6,6	5,5//6,6	5,7//6,3	5,7//6,3
	5.9	Tiempo de aceleración 15 m (Plus*//Rendimiento Estándar)	sin carga		s	5,0//5,5	5,0//5,5	5,0//5,6	5,0//5,6	5,0//5,6	5,0//5,4	5,0//5,4
	5.10	Freno de servicio				Freno de disco accionado hidráulicamente	Freno de disco accionado hidráulicamente	Freno de disco accionado hidráulicamente	Freno de disco accionado hidráulicamente	Freno de disco accionado hidráulicamente	Freno de disco accionado hidráulicamente	Freno de disco accionado hidráulicamente
Motor eléctrico	6.1	Motor de traslación, potencia con S2 60 min (Plus*//Rendimiento Estándar)			kW	2x 10,5//2x 8,5	2x 10,5//2x 8,5	2x 10,5//2x 8,5	2x 10,5//2x 8,5	2x 10,5//2x 8,5	2x 10,5//2x 8,5	2x 10,5//2x 8,5
	6.2	Motor de elevación, potencia con S3 15% (Plus*//Rendimiento Estándar)			kW	25//20	25//20	25//20	25//20	25//20	25//20	25//20
	6.3	Batería según DIN 43531/35/36 A, B, C, no				DIN 43536 A	DIN 43536 A	DIN 43536 A	DIN 43536 A	DIN 43536 A	DIN 43536 A	DIN 43536 A
	6.4	Tensión de la batería		U	V	80	80	80	80	80	80	80
	6.4.1	Capacidad de la batería		K_5	Ah	560 (620)	560 (620)	700 (775)	560 (620)	700 (775)	700 (775)	700 (775)
	6.5	Peso de la batería			kg	1558	1558	1863	1558	1863	1863	1863
	6.6	Consumo energético EN 16796 (Plus*//Rendimiento Estándar)			kWh/h	6,0//6,0	6,2//6,2	6,3//6,3	6,6//6,5	6,6//6,6	6,7//6,7	7,1//7,1
	6.7	Rendimiento de manipulación (Plus*//Rendimiento Estándar)			t/h	176//169	176//169	176//169	228//222	228//222	228//222	258//245
	6.8	Consumo a máximo rendimiento (Plus*//Rendimiento Estándar)			kWh/h	7,1//6,6	7,2//6,8	7,4//6,9	7,8//7,3	7,8//7,3	8,0//7,5	8,6//8,0
Otros	10.1	Presión de trabajo para accesorios			bar	250	250	250	250	250	250	250
	10.2	Caudal de aceite para accesorios			l/min	55	55	55	55	55	55	55
	10.7	Nivel de presión acústica L_{pAZ} (puesto del conductor) [2]			dB(A)	70	70	70	70	70	70	70
	10.7.1	Vibración en el cuerpo humano: aceleración según EN 13059			m/s²	0,57	0,57	0,57	0,57	0,57	0,57	0,57
	10.8	Gancho de remolque, clase/tipo DIN				Perno	Perno	Perno	Perno	Perno	Perno	Perno

[1] La elevación nominal indicada tiene en cuenta la compresión y las tolerancias del diámetro de los neumáticos
[2] Sin cabina. Valores diferentes con cabina
[3] Saliente de horquilla no incluido
[4] Para mástil telescópico, HiLo y triple
[5] Para el sistema de carretillas elevadora completo

*Rendimiento Plus = Versión de alto rendimiento

RX 60-25/35 Carretilla eléctrica
Dimensiones

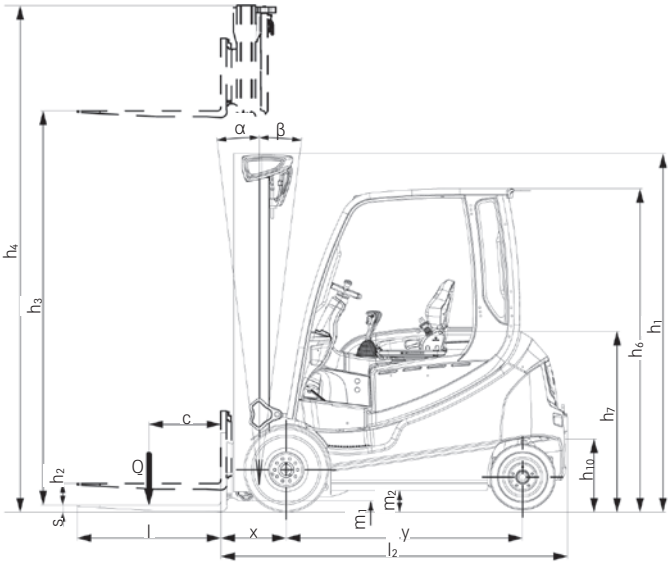

Vista lateral

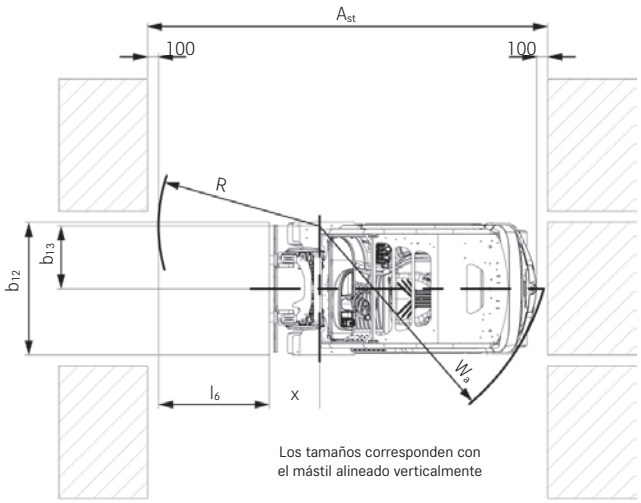

Los tamaños corresponden con el mástil alineado verticalmente

Vista superior

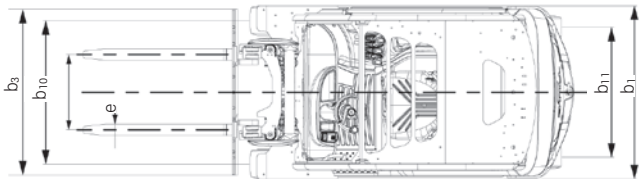

Vista superior

Capacidades de carga

RX 60-25 Mástil telescópico/HiLo

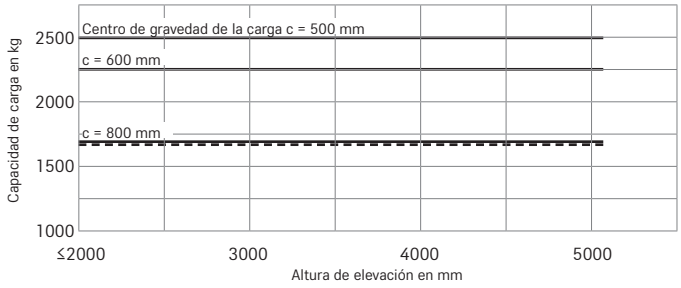

RX 60-25 Mástil triple

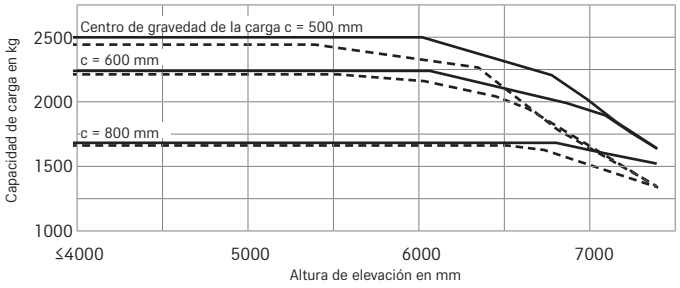

RX 60-25/600 Mástil telescópico/HiLo

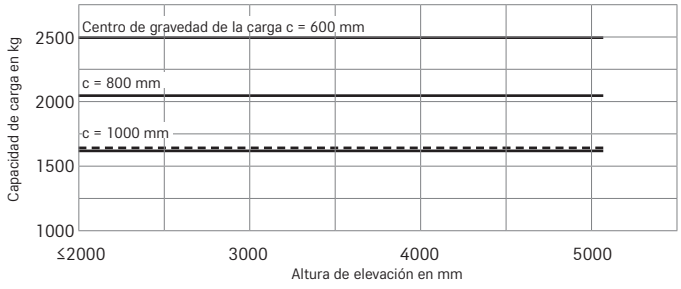

RX 60-25/600 Mástil triple

