UNICARRIERS

Especificaciones técnicas



MXS series

1,4-2,0 t

AC tech

world wide network

24/7 asistencia

UNICARRIERS

ESPECIFICACIONES ESTÁNDAR

		Carretillas elevadoras contrapesadas Denominación según VDI 3586	Ficha de datos para equipos de manutención						VDI 2198
		Datos de los fabricantes y características de diseño							
CARACTERÍSTICAS	1.1	Fabricante (abreviación)		MLE					
	1.2	Designación del modelo del fabricante		MXS3-14	MXS3-16	MXS3-18	MXS3-16L	MXS3-18L	MXS3-20L
	1.3	Fuente de potencia		Batería					
	1.4	Control de dirección		Sentado	Sentado	Sentado	Sentado	Sentado	Sentado
	1.5	Capacidad específica de elevación	Q (kg)	1400	1600	1800	1600	1800	2000
	1.6	Centro de carga	c (mm)	500	500	500	500	500	500
	1.8	Distancia de carga, eje hasta cara de horquillas	x (mm)	343	343	343	343	343	343
	1.9	Longitud del chasis	y (mm)	1320	1320	1320	1428	1428	1428
PESO	2.1	Peso de la carretilla, sin carga / incluyendo batería	kg	2790	2966	3156	2949	3119	3342
	2.2	Peso por eje con carga, delantero / trasero	kg	3688/502	4015/551	4351/605	4020/529	4333/586	4711/631
	2.3	Peso por eje sin carga, delantero / trasero	kg	1394/1396	1393/1573	1401/1754	1476/1474	1471/1649	1509/1833
RUEDAS Y TREN DE POTENCIA	3.1	Ruedas: V= macizas, L= neumát,, SE = Sup,-Elást, - delante/atrás		SE	SE	SE	SE	SE	SE
	3.2	Dimensiones del neumático, delantero		18x7-8	18x7-8	18x7-8	18x7-8	18x7-8	200/50-10
	3.3	Dimensiones del neumático, trasero		140/55-9	140/55-9	140/55-9	140/55-9	140/55-9	140/55-9
	3.5	Numero de ruedas, delante/atrás (x = motrices)		2x/2	2x/2	2x/2	2x/2	2x/2	2x/2
	3.6	Distancia entre centros de ruedas, delante	b10 (mm)	930	930	930	930	930	930
	3.7	Distancia entre centros de ruedas, atrás	b11 (mm)	174	174	174	174	174	174
DIMENSIONES	4.1	Inclinación del mástil, hacia adelante / hacia atrás	α/β (°)	5/7,5	5/7,5	5/7,5	5/7,5	5/7,5	5/7,5
	4.2	Altura con mástil replegado	h_1 (mm)	2125	2125	2125	2125	2125	2125
	4.3	Elevación libre	h_2 (mm)	80	80	80	80	80	80
	4.4	Elevación estándard	h_3 (mm)	3290	3290	3290	3290	3290	3290
	4.5	Altura total con mástil desplegado	h_4 (mm)	4335	4335	4335	4335	4335	4335
	4.7	Altura hasta la parte superior del tejadillo protector	h_6 (mm)	2050	2050	2050	2050	2050	2050
	4.8	Altura del asiento	h_7 (mm)	1035	1035	1035	1035	1035	1035
	4.12	Altura del acople para arrastre	h_{10} (mm)	540	540	540	540	540	540
	4.19	Longitud total	l_1 (mm)	2996	2996	2996	3104	3104	3119
	4.20	Distancia hasta las horquillas (incluye el grueso de las horquillas)	l_2 (mm)	1846	1846	1846	1954	1954	1969
	4.21	Anchura total	b_1/b_2 (mm)	1090	1090	1090	1090	1090	1140
	4.22	Horquillas (espesor, ancho, largo)	s/e/l (mm)	35x100x1150	35x100x1150	35x100x1150	35x100x1150	35x100x1150	35x100x1150
	4.23	Tablero DIN 15 173 A/B/no		2A	2A	2A	2A	2A	2A
	4.24	Ancho del tablero	b_3 (mm)	920	920	920	920	920	920
	4.31	Distancia al suelo bajo el mástil, cargado	m_1 (mm)	95	95	95	95	95	95
	4.32	Distancia al suelo en el centro del chasis, cargado	m_2 (mm)	95	95	95	95	95	95
	4.33	Ancho del pasillo de trabajo con palets de 1000 × 1200 mm carga atravesada	Ast (mm)	3173	3173	3173	3281	3281	3295
	4.34a	Ancho del pasillo de trabajo con palets de 800 × 1200 mm carga atravesada	Ast (mm)	-	-	-	-	-	-
	4.34b	Ancho del pasillo de trabajo con palets de 800 × 1200 mm carga a lo largo	Ast (mm)	3296	3296	3296	3404	3404	3419
	4.35	Radio de giro	Wa (mm)	1502	1502	1502	1610	1610	1610
	4.36	Distancia mínima entre centros de rotación	b_{13} (mm)	0	0	0	0	0	0
RENDIMIENTOS	5.1	Velocidades desplazamiento, con/sin carga	km/h	16/16	16/16	16/16	16/16	16/16	16/16
	5.2	Velocidades elevación, con/sin carga	m/s	0,55/0,62	0,52/0,62	0,46/0,62	0,52/0,62	0,46/0,62	0,42/0,62
	5.3	Velocidades descenso, con/sin carga	m/s	0,56/0,56	0,56/0,56	0,56/0,56	0,56/0,56	0,56/0,56	0,56/0,56
	5.5	Tracción a la barra de tiro, con/sin carga	N	4900/5200	4900/5200	4800/5100	4900/5200	4800/5100	4700/5100
	5.6	Máxima tracción a la barra de tiro, con /sin carga (5 min en ciclo corto)	N	15000/15300	14900/15200	14900/15200	14900/15200	14900/15200	14800/15200
	5.7	Accesibilidad en pendientes, con/sin carga	%	16/26	15/25	13/23	15/25	13/23	12/21
	5.8	Pendiente máxima, con/sin carga	%	27/35	27/35	26/35	27/35	26/35	24/35
	5.9	Tiempo de aceleración en desplazamiento, con/sin carga (0 -10 m)	s	4,0/3,8	4,1/3,8	4,2/3,8	4,1/3,8	4,2/3,8	4,3/3,9
	5.10	Frenos de servicio		Batería					
MOTOR ELÉCTRICO	6.1	Capacidad del motor de tracción (60 min, en ciclo corto)	kW	2x5,5	2x5,5	2x5,5	2x5,5	2x5,5	2x5,5
	6.2	Potencia del motor de elevación con factor de operación de 15%	kW	10	10	10	10	10	10
	6.3	Batería, DIN 43 531/35/36 A/B/C/no		DIN43531A/no	DIN43531A/no	DIN43531A/no	DIN43531A/no	DIN43531A/no	DIN43531A/no
	6.4	Batería, voltaje/capacidad después de 5 horas de carga	V/Ah	500-625	500-625	500-625	625-750	625-750	625-750
	6.5	Batería, peso	kg	679	679	679	812	812	812
	6.6a	Consumo energético según el ciclo EN 16796	rpm	3,7	3,9	4,2	3,9	4,2	4,5
ACCESORIOS	8.1	Tipo de control de velocidad		AC	AC	AC	AC	AC	AC
	10.1	Presión hidráulica para implementos	bar	210	210	210	210	210	210
	10.2	Caudal de aceite para implementos	l/min	30	30	30	30	30	30
	10.7	Nivel sonoro al oído del conductor (EN 12053)	dB(A)	65	65	65	65	65	65
	10.8	Tipo de acoplamiento para arrastre: Tipo DIN, referencia		DIN15170-H	DIN15170-H	DIN15170-H	DIN15170-H	DIN15170-H	DIN15170-H

UNICARRIERS

ESPECIFICACIONES ESTÁNDAR

		Carretillas elevadoras contrapesadas Denominación según VDI 3586	Ficha de datos para equipos de manutención					VDI 2198
		Datos de los fabricantes y características de diseño						
CARACTERÍSTICAS	1.1	Fabricante (abreviación)		MLE				
	1.2	Designación del modelo del fabricante		MXS4-16	MXS4-18	MXS4-16L	MXS4-18L	MXS4-20L
	1.3	Fuente de potencia		Batería				
	1.4	Control de dirección		Sentado	Sentado	Sentado	Sentado	Sentado
	1.5	Capacidad específica de elevación	Q (kg)	1600	1600	1600	1800	2000
	1.6	Centro de carga	c (mm)	500	500	500	500	500
	1.8	Distancia de carga, eje hasta cara de horquillas	x (mm)	343	343	343	343	358
	1.9	Longitud del chasis	y (mm)	1394	1394	1502	1502	1502
PESO	2.1	Peso de la carretilla, sin carga / incluyendo batería	kg	2944	3114	2957	3097	3287
	2.2	Peso por eje con carga, delantero / trasero	kg	3990/554	4311/603	4008/550	4295/603	4668/620
	2.3	Peso por eje sin carga, delantero / trasero	kg	1422/1522	1422/1522	1510/1448	1484/1613	1525/1762
RUEDAS Y TREN DE POTENCIA	3.1	Ruedas: V= macizas, L= neumát., SE = Sup.-Elást. - delante/atrás		SE	SE	SE	SE	SE
	3.2	Dimensiones del neumático, delantero		18x7-8	18x7-8	18x7-8	18x7-8	200/50-10
	3.3	Dimensiones del neumático, trasero		16x6-8	16x6-8	16x6-8	16x6-8	16x6-8
	3.5	Numero de ruedas, delante/atrás (x = motrices)		2x/2	2x/2	2x/2	2x/2	2x/2
	3.6	Distancia entre centros de ruedas, delante	b10 (mm)	930	930	930	930	938
	3.7	Distancia entre centros de ruedas, atrás	b11 (mm)	898	898	898	898	898
DIMENSIONES	4.1	Inclinación del mástil, hacia adelante / hacia atrás	α/β (°)	5/7,5	5/7,5	5/7,5	5/7,5	5/7,5
	4.2	Altura con mástil replegado	h_1 (mm)	2125	2125	2125	2125	2125
	4.3	Elevación libre	h_2 (mm)	80	80	80	80	80
	4.4	Elevación estándard	h_3 (mm)	3290	3290	3290	3290	3290
	4.5	Altura total con mástil desplegado	h_4 (mm)	4335	4335	4335	4335	4335
	4.7	Altura hasta la parte superior del tejadillo protector	h_6 (mm)	2050	2050	2050	2050	2050
	4.8	Altura del asiento	h_7 (mm)	1035	1035	1035	1035	1035
	4.12	Altura del acople para arrastre	h_{10} (mm)	520	520	520	520	520
	4.19	Longitud total	l_1 (mm)	3152	3152	3260	3260	3275
	4.20	Distancia hasta las horquillas (incluye el grueso de las horquillas)	l_2 (mm)	2002	2002	2110	2110	2125
	4.21	Anchura total	b_1/b_2 (mm)	1090	1090	1090	1090	1140
	4.22	Horquillas (espesor, ancho, largo)	s/e/l (mm)	35x100x1150	35x100x1150	35x100x1150	35x100x1150	35x100x1150
	4.23	Tablero DIN 15 173 A/B/no		2A	2A	2A	2A	2A
	4.24	Ancho del tablero	b_3 (mm)	920	920	920	920	920
	4.31	Distancia al suelo bajo el mástil, cargado	m_1 (mm)	95	95	95	95	95
	4.32	Distancia al suelo en el centro del chasis, cargado	m_2 (mm)	95	95	95	95	95
	4.33	Ancho del pasillo de trabajo con palets de 1000 × 1200 mm carga atravesada	Ast (mm)	3333	3333	3441	3441	3455
	4.34a	Ancho del pasillo de trabajo con palets de 800 × 1200 mm carga atravesada	Ast (mm)	-	-	-	-	-
	4.34b	Ancho del pasillo de trabajo con palets de 800 × 1200 mm carga a lo largo	Ast (mm)	3456	3456	3564	3564	3579
	4.35	Radio de giro	Wa (mm)	1662	1662	1770	1770	1770
	4.36	Distancia mínima entre centros de rotación	b_{13} (mm)	0	0	0	0	0
RENDIMIENTOS	5.1	Velocidades desplazamiento, con/sin carga	km/h	17/17	17/17	17/17	17/17	17/17
	5.2	Velocidades elevación, con/sin carga	m/s	0,52/0,62	0,46/0,62	0,52/0,62	0,46/0,62	0,42/0,62
	5.3	Velocidades descenso, con/sin carga	m/s	0,56/0,56	0,56/0,56	0,56/0,56	0,56/0,56	0,56/0,56
	5.5	Tracción a la barra de tiro, con/sin carga	N	4900/5200	4800/5100	4900/5200	4800/5100	4700/5100
	5.6	Máxima tracción a la barra de tiro, con /sin carga (5 min en ciclo corto)	N	14900/15200	14900/15200	15000/15300	14900/15200	14800/15200
	5.7	Accesibilidad en pendientes, con/sin carga	%	15/25	14/23	15/26	15/25	12/21
	5.8	Pendiente máxima, con/sin carga	%	27/35	26/35	27/35	26/35	24/35
	5.9	Tiempo de aceleración en desplazamiento, con/sin carga (0 -10 m)	s	4,1/3,8	4,2/3,8	4,0/3,8	4,2/3,8	3,9/4,4
	5.10	Frenos de servicio		Batería				
MOTOR ELÉCTRICO	6.1	Capacidad del motor de tracción (60 min. en ciclo corto)	kW	2x5.5	2x5.5	2x5.5	2x5.5	2x5.5
	6.2	Potencia del motor de elevación con factor de operación de 15%	kW	10	10	10	10	10
	6.3	Batería, DIN 43 531/35/36 A/B/C/no		DIN43531A/no	DIN43531A/no	DIN43531A/no	DIN43531A/no	DIN43531A/no
	6.4	Batería, voltaje/capacidad después de 5 horas de carga	V/Ah	500-625	500-625	625-750	625-750	625-750
	6.5	Batería, peso	kg	679	679	679	812	812
	6.6a	Consumo energético según el ciclo EN 16796	rpm	3.9	4.2	3.9	4.2	4.5
ACCESORIOS	8.1	Tipo de control de velocidad		AC	AC	AC	AC	AC
	10.1	Presión hidráulica para implementos	bar	210	210	210	210	210
	10.2	Caudal de aceite para implementos	l/min	30	30	30	30	30
	10.7	Nivel sonoro al oído del conductor (EN 12053)	dB(A)	65	65	65	65	65
	10.8	Tipo de acoplamiento para arrastre: Tipo DIN, referencia		DIN15170-H	DIN15170-H	DIN15170-H	DIN15170-H	DIN15170-H

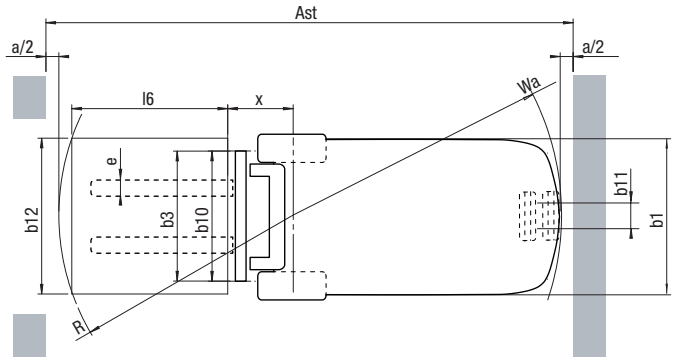

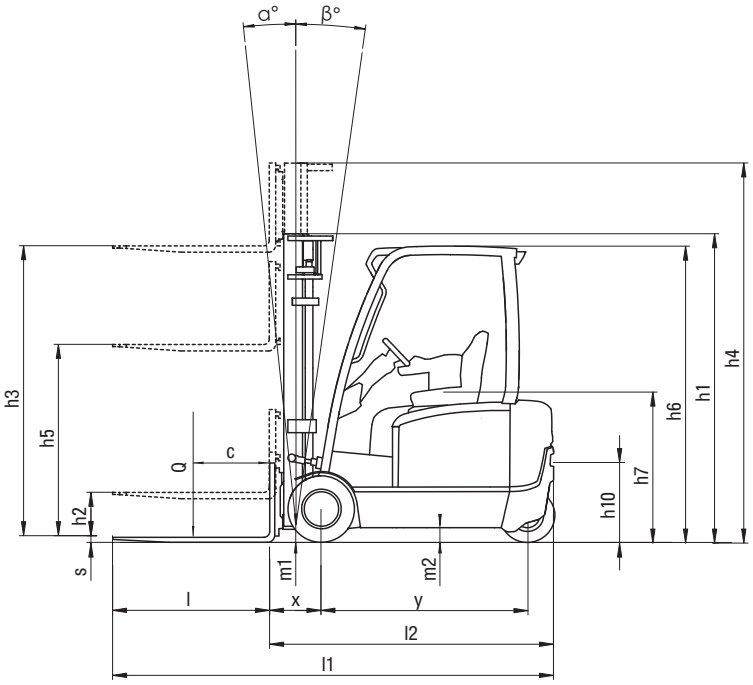

CARRO DE ELEVACIÓN ESTÁNDAR, 3 RUEDAS, 1,4 – 2,0 TONELADAS

Tipo de mástil	h3	h1	h4	h2/h5	Ángulo de inclinación		MXS3-16L				MXS3-18L				MXS3-20L			
	mm	mm	mm	mm	adelante/atrás		Capacidad de carga Q		Capacidad Nominale**		Capacidad de carga Q		Capacidad Nominale**		Capacidad de carga Q		Capacidad Nominale**	
					STD	Cabin	500 mm	600 mm	500 mm	600 mm	500 mm	600 mm	500 mm	600 mm	500 mm	600 mm	500 mm	600 mm
SIMPLEX	2000	1480*	3045	80	5/6	N.A.	1600	1425	1600	1425	1800	1600	1800	1600	2000	1800	2000	1800
	2560	1760*	3605	80	5/6	5/5	1600	1425	1600	1425	1800	1600	1800	1600	2000	1800	2000	1800
	2760	1860*	3805	80	5/7,5	5/6	1600	1425	1600	1425	1800	1600	1800	1600	2000	1800	2000	1800
	3000	1980*	4045	80	5/7,5	5/6	1600	1425	1600	1425	1800	1600	1800	1600	2000	1800	2000	1800
	3290	2125	4335	80	5/7,5	5/7,5	1600	1425	1600	1425	1800	1600	1800	1600	2000	1800	2000	1800
	3530	2245	4575	80	5/7,5	5/7,5	1600	1425	1600	1425	1800	1600	1800	1600	2000	1800	2000	1800
	3720	2385	4765	80	5/7,5	5/7,5	1600	1425	1600	1425	1800	1600	1800	1600	2000	1800	2000	1800
	4090	2570	5135	80	5/7,5	5/7,5	1600	1425	1600	1425	1800	1600	1800	1600	2000	1800	2000	1800
	4480	2775	5525	80	5/5	5/5	1575	1425	1600	1425	1775	1600	1800	1600	2000	1800	2000	1800
	5000	3035	6045	80	5/5	5/5	1525	1375	1575	1400	1700	1575	1775	1575	1925	1750	2000	1800
	5500	3285	6545	80	5/3,5	5/3,5	1475	1325	1525	1350	1650	1500	1700	1525	1850	1700	1950	1750
	6000	3535	7045	80	5/3,5	5/3,5	1425	1275	1500	1325	1500	1450	1675	1500	1775	1625	1925	1725
DUPLEX	2800	1880*	3845	835	5/6	5/6	1600	1425	1600	1425	1800	1600	1800	1600	2000	1800	2000	1800
	3000	1980*	4045	935	5/6	5/6	1600	1425	1600	1425	1800	1600	1800	1600	2000	1800	2000	1800
	3295	2125	4340	1080	5/6	5/6	1600	1425	1600	1425	1800	1600	1800	1600	2000	1800	2000	1800
	3515	2245	4560	1200	5/6	5/6	1600	1425	1600	1425	1800	1600	1800	1600	2000	1800	2000	1800
	3700	2385	4745	1340	5/6	5/6	1600	1425	1600	1425	1800	1600	1800	1600	2000	1800	2000	1800
	4030	2570	5075	1525	5/6	5/6	1575	1425	1575	1425	1775	1600	1800	1600	2000	1800	2000	1800
TRIPLEX	3710	1780*	4755	735	5/6	5/3,5	1600	1425	1600	1425	1800	1600	1800	1600	2000	1800	2000	1800
	4010	1880*	5055	835	5/6	5/3,5	1600	1425	1600	1425	1800	1600	1800	1600	2000	1800	2000	1800
	4310	1980*	5355	935	5/6	5/5	1600	1425	1600	1425	1800	1600	1800	1600	2000	1800	2000	1800
	4750	2125	5795	1080	5/6	5/5	1550	1400	1600	1425	1800	1575	1800	1600	2000	1775	2000	1800
	5090	2245	6135	1200	5/3,5	5/3,5	1550	1400	1600	1425	1750	1550	1800	1600	1925	1725	2000	1800
	5490	2385	6535	1340	5/3,5	5/3,5	1500	1350	1575	1400	1700	1500	1800	1600	1900	1675	2000	1800
	5990	2570	7035	1525	5/3,5	5/3,5	1400	1275	1550	1400	1600	1450	1775	1575	1750	1625	2000	1800
	6490	2830	7535	1785	5/3,5	5/3,5	1350	1225	1525	1375	1400	1350	1750	1550	1650	1550	1975	1775
	7000	3035	8045	1990	5/3,5	5/3,5	1100	1050	1500	1350	1100	1050	1725	1525	1350	1150	1950	1750

*Inferior al tejadillo protector
**Hasta elevación 3700 mm

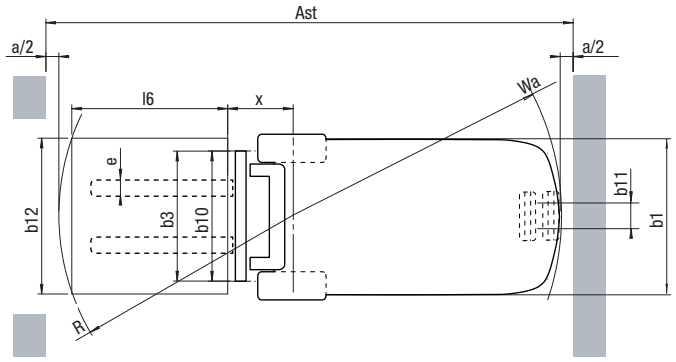

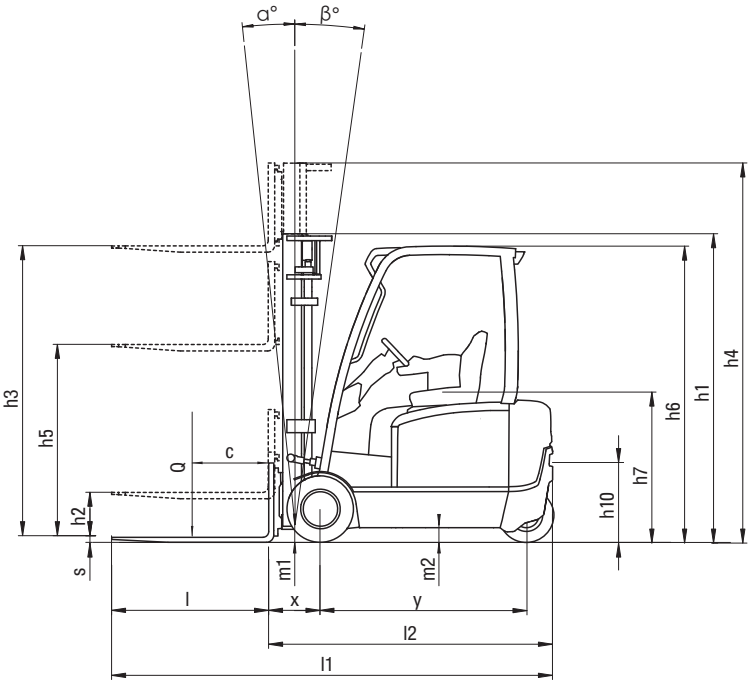

CARRO DE ELEVACIÓN ESTÁNDAR, 3 RUEDAS, 1,4 – 2,0 TONELADAS

Tipo de mástil	h3	h1	h4	h2/h5	Ángulo de inclinación		MXS3-14				MXS3-16				MXS3-18			
	mm	mm	mm	mm	adelante/atrás		Capacidad de carga Q		Capacidad Nominale**		Capacidad de carga Q		Capacidad Nominale**		Capacidad de carga Q		Capacidad Nominale**	
					STD	Cabin	500 mm	600 mm	500 mm	600 mm	500 mm	600 mm	500 mm	600 mm	500 mm	600 mm	500 mm	600 mm
SIMPLEX	2000	1480*	3045	80	5/6	N.A.	1400	1250	1400	1250	1600	1425	1600	1425	1800	1600	1800	1600
	2560	1760*	3605	80	5/6	5/5	1400	1250	1400	1250	1600	1425	1600	1425	1800	1600	1800	1600
	2760	1860*	3805	80	5/7,5	5/6	1400	1250	1400	1250	1600	1425	1600	1425	1800	1600	1800	1600
	3000	1980*	4045	80	5/7,5	5/6	1400	1250	1400	1250	1600	1425	1600	1425	1800	1600	1800	1600
	3290	2125	4335	80	5/7,5	5/7,5	1400	1250	1400	1250	1600	1425	1600	1425	1800	1600	1800	1600
	3530	2245	4575	80	5/7,5	5/7,5	1400	1250	1400	1250	1600	1425	1600	1425	1800	1600	1800	1600
	3720	2385	4765	80	5/7,5	5/7,5	1400	1250	1400	1250	1600	1425	1600	1425	1800	1600	1800	1600
	4090	2570	5135	80	5/7,5	5/7,5	1400	1250	1400	1250	1600	1425	1600	1425	1800	1600	1800	1600
	4480	2775	5525	80	5/5	5/5	1350	1225	1375	1225	1550	1400	1575	1400	1750	1575	1775	1575
	5000	3035	6045	80	5/5	5/5	1300	1175	1325	1200	1475	1350	1550	1375	1675	1525	1750	1550
	5500	3285	6545	80	5/3,5	5/3,5	1250	1125	1275	1125	1425	1300	1475	1325	1600	1475	1675	1500
	6000	3535	7045	80	5/3,5	5/3,5	1200	1100	1250	1100	1375	1250	1450	1300	1450	1425	1650	1475
DUPLEX	2800	1880*	3845	835	5/6	5/6	1400	1250	1400	1250	1600	1425	1600	1425	1800	1600	1800	1600
	3000	1980*	4045	935	5/6	5/6	1400	1250	1400	1250	1600	1425	1600	1425	1800	1600	1800	1600
	3295	2125	4340	1080	5/6	5/6	1400	1250	1400	1250	1600	1425	1600	1425	1800	1600	1800	1600
	3515	2245	4560	1200	5/6	5/6	1400	1250	1400	1250	1600	1425	1600	1425	1800	1600	1800	1600
	3700	2385	4745	1340	5/6	5/6	1400	1250	1400	1250	1600	1425	1600	1425	1800	1600	1800	1600
	4030	2570	5075	1525	5/6	5/6	1350	1250	1350	1250	1550	1425	1550	1425	1750	1600	1750	1600
TRIPLEX	3710	1780*	4755	735	5/6	5/3,5	1400	1250	1400	1250	1600	1425	1600	1425	1800	1600	1800	1600
	4010	1880*	5055	835	5/6	5/3,5	1400	1250	1400	1250	1600	1425	1600	1425	1800	1600	1800	1600
	4310	1980*	5355	935	5/6	5/5	1350	1250	1400	1250	1600	1425	1600	1425	1750	1600	1800	1600
	4750	2125	5795	1080	5/6	5/5	1300	1200	1400	1250	1600	1375	1600	1425	1700	1550	1800	1600
	5090	2245	6135	1200	5/3,5	5/3,5	1275	1175	1325	1175	1450	1325	1525	1350	1650	1500	1700	1525
	5490	2385	6535	1340	5/3,5	5/3,5	1225	1125	1300	1150	1400	1300	1500	1325	1650	1450	1675	1500
	5990	2570	7035	1525	5/3,5	5/3,5	1175	1075	1275	1125	1350	1250	1475	1300	1600	1400	1650	1475
	6490	2830	7535	1785	5/3,5	5/3,5	1125	1025	1250	1100	1350	1200	1450	1275	1350	1350	1625	1450
	7000	3035	8045	1990	5/3,5	5/3,5	1100	975	1225	1075	1100	1050	1400	1250	1100	1050	1600	1425

*Inferior al tejadillo protector
**Hasta elevación 3700 mm

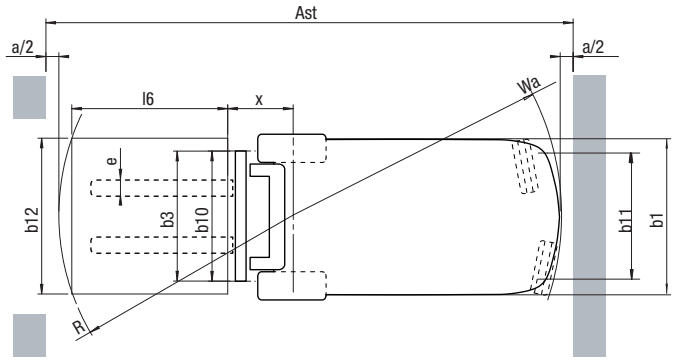

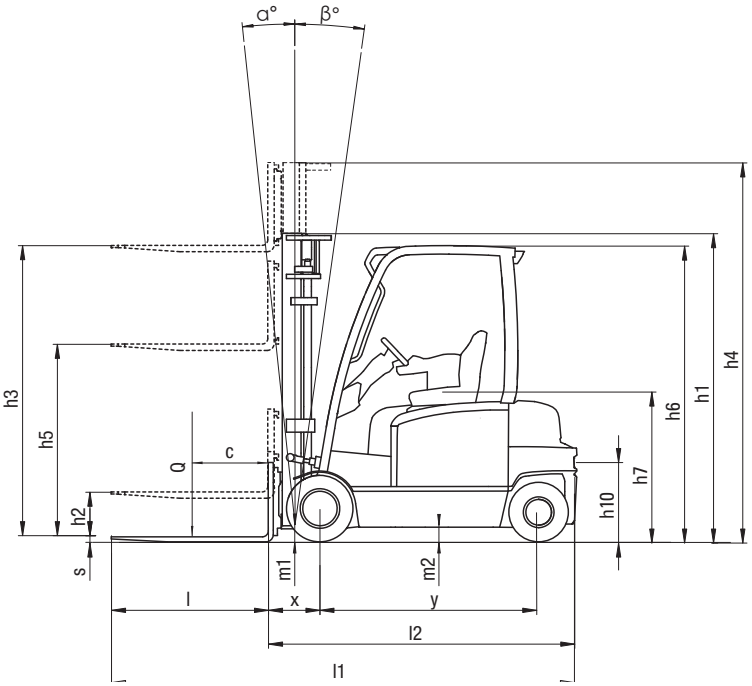

CARRO DE ELEVACIÓN ESTÁNDAR, 4 RUEDAS, 1,6 – 2,0 TONELADAS

Tipo de mástil	h3	h1	h4	h2/h5	Ángulo de inclinación		MXS4-16				MXS4-18			
	mm	mm	mm	mm	adelante/atrás		Capacidad de carga Q		Capacidad Nominale**		Capacidad de carga Q		Capacidad Nominale**	
					STD	Cabin	500 mm	600 mm	500 mm	600 mm	500 mm	600 mm	500 mm	600 mm
SIMPLEX	2000	1480*	3045	80	5/6	N.A.	1600	1425	1600	1425	1800	1600	1800	1600
	2560	1760*	3605	80	5/6	5/5	1600	1425	1600	1425	1800	1600	1800	1600
	2760	1860*	3805	80	5/7,5	5/6	1600	1425	1600	1425	1800	1600	1800	1600
	3000	1980*	4045	80	5/7,5	5/6	1600	1425	1600	1425	1800	1600	1800	1600
	3290	2125	4335	80	5/7,5	5/7,5	1600	1425	1600	1425	1800	1600	1800	1600
	3530	2245	4575	80	5/7,5	5/7,5	1600	1425	1600	1425	1800	1600	1800	1600
	3720	2385	4765	80	5/7,5	5/7,5	1600	1425	1600	1425	1800	1600	1800	1600
	4090	2570	5135	80	5/7,5	5/7,5	1600	1425	1600	1425	1800	1600	1800	1600
	4480	2775	5525	80	5/5	5/5	1600	1425	1600	1425	1800	1600	1800	1600
	5000	3035	6045	80	5/5	5/5	1525	1400	1600	1425	1725	1575	1800	1600
	5500	3285	6545	80	5/3,5	5/3,5	1475	1350	1550	1375	1650	1525	1750	1550
	6000	3535	7045	80	5/3,5	5/3,5	1225	1225	1525	1350	1225	1225	1725	1525
DUPLEX	2800	1880*	3845	835	5/6	5/6	1600	1425	1600	1425	1800	1600	1800	1600
	3000	1980*	4045	935	5/6	5/6	1600	1425	1600	1425	1800	1600	1800	1600
	3295	2125	4340	1080	5/6	5/6	1600	1425	1600	1425	1800	1600	1800	1600
	3515	2245	4560	1200	5/6	5/6	1600	1425	1600	1425	1800	1600	1800	1600
	3700	2385	4745	1340	5/6	5/6	1600	1425	1600	1425	1800	1600	1800	1600
	4030	2570	5075	1525	5/6	5/6	1600	1425	1600	1425	1800	1600	1800	1600
TRIPLEX	3710	1780*	4755	735	5/6	5/3,5	1600	1425	1600	1425	1800	1600	1800	1600
	4010	1880*	5055	835	5/6	5/3,5	1600	1425	1600	1425	1800	1600	1800	1600
	4310	1980*	5355	935	5/6	5/5	1600	1425	1600	1425	1800	1600	1800	1600
	4750	2125	5795	1080	5/6	5/5	1600	1425	1600	1425	1750	1600	1800	1600
	5090	2245	6135	1200	5/3,5	5/3,5	1550	1375	1600	1425	1700	1550	1775	1600
	5490	2385	6535	1340	5/3,5	5/3,5	1500	1325	1575	1400	1600	1500	1750	1575
	5990	2570	7035	1525	5/3,5	5/3,5	1400	1275	1550	1375	1600	1450	1750	1550
	6490	2830	7535	1785	5/3,5	5/3,5	1350	1225	1525	1350	1400	1400	1700	1525
	7000	3035	8045	1990	5/3,5	5/3,5	1100	1075	1500	1325	1100	1075	1675	1500

*Inferior al tejadillo protector
**Hasta elevación 3700 mm

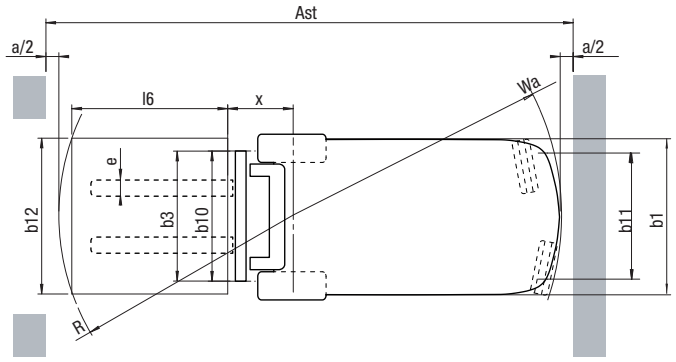

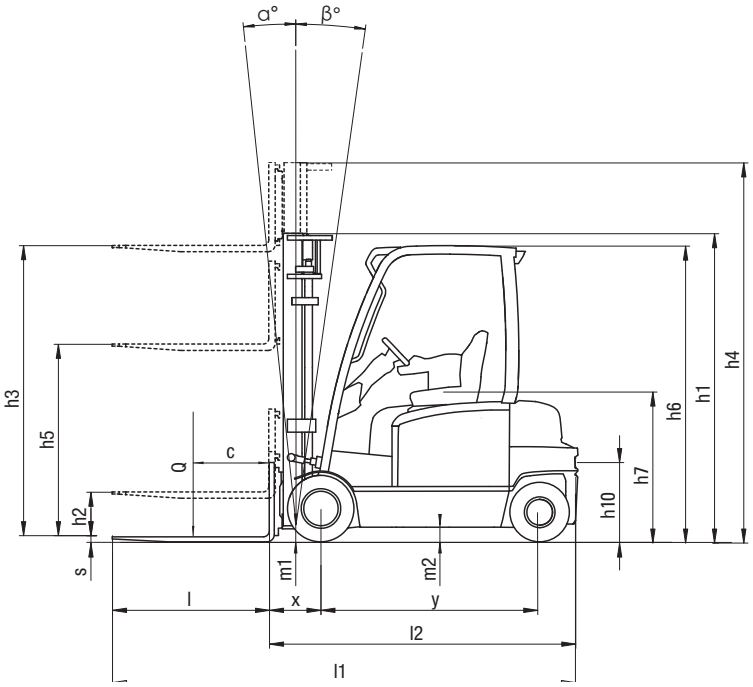

CARRO DE ELEVACIÓN ESTÁNDAR, 4 RUEDAS, 1,6 – 2,0 TONELADAS

Tipo de mástil	h3	h1	h4	h2/h5	Ángulo de inclinación		MXS4-16L				MXS4-18L				MXS4-20L			
	mm	mm	mm	mm	adelante/atrás		Capacidad de carga Q		Capacidad Nominale**		Capacidad de carga Q		Capacidad Nominale**		Capacidad de carga Q		Capacidad Nominale**	
					STD	Cabin	500 mm	600 mm	500 mm	600 mm	500 mm	600 mm	500 mm	600 mm	500 mm	600 mm	500 mm	600 mm
SIMPLEX	2000	1480*	3045	80	5/6	N.A.	1600	1425	1600	1425	1800	1600	1800	1600	2000	1800	2000	1800
	2560	1760*	3605	80	5/6	5/5	1600	1425	1600	1425	1800	1600	1800	1600	2000	1800	2000	1800
	2760	1860*	3805	80	5/7,5	5/6	1600	1425	1600	1425	1800	1600	1800	1600	2000	1800	2000	1800
	3000	1980*	4045	80	5/7,5	5/6	1600	1425	1600	1425	1800	1600	1800	1600	2000	1800	2000	1800
	3290	2125	4335	80	5/7,5	5/7,5	1600	1425	1600	1425	1800	1600	1800	1600	2000	1800	2000	1800
	3530	2245	4575	80	5/7,5	5/7,5	1600	1425	1600	1425	1800	1600	1800	1600	2000	1800	2000	1800
	3720	2385	4765	80	5/7,5	5/7,5	1600	1425	1600	1425	1800	1600	1800	1600	2000	1800	2000	1800
	4090	2570	5135	80	5/7,5	5/7,5	1600	1425	1600	1425	1800	1600	1800	1600	2000	1800	2000	1800
	4480	2775	5525	80	5/5	5/5	1600	1425	1600	1425	1800	1600	1800	1600	2000	1800	2000	1800
	5000	3035	6045	80	5/5	5/5	1600	1425	1600	1425	1775	1600	1800	1600	1950	1800	2000	1800
	5500	3285	6545	80	5/3,5	5/3,5	1550	1400	1600	1425	1725	1575	1800	1600	1875	1725	1975	1775
	6000	3535	7045	80	5/3,5	5/3,5	1500	1350	1575	1400	1500	1350	1800	1600	1825	1675	1950	1750
DUPLEX	2800	1880*	3845	835	5/6	5/6	1600	1425	1600	1425	1800	1600	1800	1600	2000	1800	2000	1800
	3000	1980*	4045	935	5/6	5/6	1600	1425	1600	1425	1800	1600	1800	1600	2000	1800	2000	1800
	3295	2125	4340	1080	5/6	5/6	1600	1425	1600	1425	1800	1600	1800	1600	2000	1800	2000	1800
	3515	2245	4560	1200	5/6	5/6	1600	1425	1600	1425	1800	1600	1800	1600	2000	1800	2000	1800
	3700	2385	4745	1340	5/6	5/6	1600	1425	1600	1425	1800	1600	1800	1600	2000	1800	2000	1800
	4030	2570	5075	1525	5/6	5/6	1600	1425	1600	1425	1800	1600	1800	1600	2000	1800	2000	1800
TRIPLEX	3710	1780*	4755	735	5/6	5/3,5	1600	1425	1600	1425	1800	1600	1800	1600	2000	1800	2000	1800
	4010	1880*	5055	835	5/6	5/3,5	1600	1425	1600	1425	1800	1600	1800	1600	2000	1800	2000	1800
	4310	1980*	5355	935	5/6	5/5	1600	1425	1600	1425	1800	1600	1800	1600	2000	1800	2000	1800
	4750	2125	5795	1080	5/6	5/5	1600	1425	1600	1425	1800	1600	1800	1600	2000	1800	2000	1800
	5090	2245	6135	1200	5/3,5	5/3,5	1600	1425	1600	1425	1750	1600	1800	1600	1925	1775	2000	1800
	5490	2385	6535	1340	5/3,5	5/3,5	1550	1375	1600	1425	1700	1550	1800	1600	1900	1725	2000	1800
	5990	2570	7035	1525	5/3,5	5/3,5	1450	1325	1600	1425	1625	1500	1800	1600	1800	1650	2000	1800
	6490	2830	7535	1785	5/3,5	5/3,5	1400	1275	1600	1425	1400	1400	1800	1600	1600	1600	2000	1800
	7000	3035	8045	1990	5/3,5	5/3,5	1100	1075	1600	1425	1100	1075	1750	1575	1300	1125	2000	1775

*Inferior al tejadillo protector
**Hasta elevación 3700 mm

El precio lo es todo. Pero, ¿qué precio?

Reduzca su coste total de operación con UniCarriers

Estamos de acuerdo en que el precio lo es todo. Para ser más concisos, su coste total de operación (TCO). Por ello, nos centramos en la reducción de costes y, también, en la mejora de la manipulación de materiales. La carretilla y su rendimiento juegan un papel importante, pero lo que más nos importa es saber cómo podemos ayudarle a optimizar sus operaciones de almacén y ofrecerle la mejor relación calidad-precio para asegurar un gran éxito a largo plazo.

© 2021 MLE B.V. (REGISTRO NO. 33274459). RESERVADOS TODOS LOS DERECHOS

MLE B.V. se reserva el derecho de realizar cambios sin previo aviso en los colores, equipamiento, especificaciones detalladas en este folleto, o de anular cualquiera de los modelos. Los colores de los vehículos suministrados pueden diferir ligeramente de los de este folleto. Las especificaciones varían entre los diferentes países en función de las condiciones del mercado local. Consulte a su concesionario para asegurarse de que el vehículo suministrado se adapta a sus expectativas. Todos los valores indicados pueden variar a causa de las tolerancias del motor y del sistema, estado del vehículo y condiciones de operación. Alguno de los equipamientos mostrados en las fotografías son opcionales.