Ficha técnica :

MC 25-4 ST5



MANITOU
HANDLING YOUR WORLD

	Technical characteristics		Métrico	Imperial
1.1	Fabricante		Manitou	Manitou
1.2	Nombre del modelo		MC 25-4 ST5	MC 25-4 ST5
1.3	Fuente de alimentación		Diésel	Diésel
1.4	Tipo de operario		Sentado	Sentado
1.5	Capacidad de elevación máx.	Q	2500 kg	5512 lbs
1.6	Centro de gravedad de la carga	c	500 mm	19.685 in
1.8	Distancia de carga, centro del eje motor a la horquilla	x	621 mm	24.449 in
1.9	Distancia entre ejes	y	1900 mm	74.803 in
	Weight			
2.1	Peso de servicio		4068 kg	8968 lbs
2.2	Carga en el eje delantero (con carga) / trasero (con carga)		5736 kg / 932 kg	12646 lbs / 2055 lbs
2.3	Carga en el eje delantero en vacío / eje trasero en vacío		1616 kg / 2455 kg	3563 lbs / 5412 lbs
	Wheels			
3.1	Equipamientos de rueda		Neumático	Neumático
3.2	Medidas ruedas delanteras		12,5/80-18/12 SL R4	12,5/80-18/12 SL R4
3.3	Medidas ruedas traseras		27x10-12 SKS	27x10-12 SKS
3.5	Número de ruedas delanteras / traseras		2 / 2	2 / 2
3.2	Número de ruedas motoras		4	4
3.6	Vía delantera	b10	1159 mm	45.63 in
3.7	Calibre rueda trasera	b11	1176 mm	46.299 in
	Dimensions			
4.1	Basculación de mástil hacia delante (grad) / atrás (grad)	α / β	12 / 10	12 / 10
4.7	Altura total de la protección superior estándar	h6	2155 mm	84.843 in
4.8	Altura del asiento	h7	1094 mm	43.071 in
4.19	Longitud total	l1	4195 mm	165.157 in
4.20	Longitud hasta cara de las horquillas	l2	3045 mm	119.882 in
4.21	Anchura total	b1	1450 mm	57.087 in
4.22	Sección de horquillas / Anchura de horquillas / Largo de las horquillas	s / e / l	40 mm x 100 mm x 1200 mm	1.575 in x 3.937 in x 47.244 in
4.23	Tablero portahorquillas según norma DIN 15173 A/B		FEM 2A	FEM 2A
4.24	Anchura del tablero portaherramientas	b3	1260 mm	49.606 in
4.31	Distancia al suelo bajo el mástil	m1	300 mm	11.811 in
4.32	Distancia al suelo en el centro de la distancia entre ejes	m2	310 m	1017 ft 1 in
4.33	Anchura de la calle con palet de 1000 x 1200 atravesado	Ast	5426 mm	213.622 in
4.35	Radio de giro	Wa	3405 m	11171 ft 3 in
	Performances			
5.1	Velocidad de desplazamiento (con carga / en vacío)		12 km/h / 24.5 km/h	7.5 mph / 15.2 mph
5.2	Velocidad de elevación (con carga / en vacío)		0.47 m/s / 0.46 m/s	1.54 ft/s / 1.51 ft/s
5.3	Velocidad de bajada con carga / en vacío		0.5 m/s / 0.3 m/s	1.64 ft/s / 0.98 ft/s
5.9	Freno de servicio		Frenos hidráulicos por pérdida de presión	Frenos hidráulicos por pérdida de presión
	Engine			
7.1	Marca / Modelo de motor / Norma del motor		Kubota / D1808 CRT E5B / Stage V	Kubota / D1808 CRT E5B / Stage V
7.2	Potencia de motor según ISO 1585		37 kW	37 kW
7.3	Régimen nominal		2700 tr/min	2700 tr/min
7.4	Nº de cilindros / Capacidad de cilindros		3 - 1826 cm³	3 - 111.43 in³

	Engine			
	Fuel consumption according to VDI cycle		6 l/h	6 l/h
	Miscellaneous			
8.1	Tipo de unidad motriz		Electrónico	Electrónico
8.2	Presión hidráulica de trabajo para accesorios		230 Bar	16 PSI
8.3	Caudal de aceite para accesorio		43 l/min	43 l/min
8.4	Nivel acústico medio en el oído del conductor medido/garantizado		< 75 dB(A)	< 75 dB(A)

Diagrama dimensional

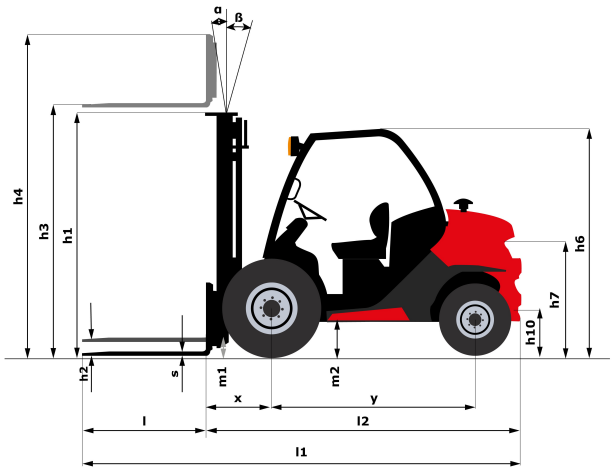

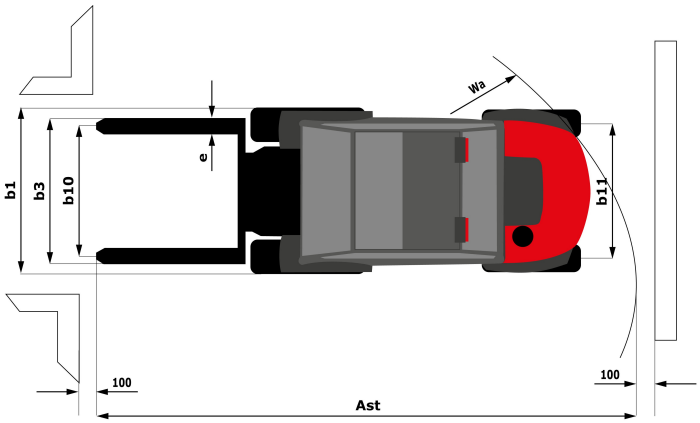

Características de los mástiles y capacidad residual

Dúplex de visibilidad completa		FVD 33	FVD 37	FVD 45
h2 - Elevación libre	mm	112	112	112
h1 - Altura del mástil en posición baja	mm	2338	2598	3038
h3 - Altura de elevación	mm	3300	3700	4500
h4 - Altura con mástil desplegado	mm	4090	4490	5290
α / β - Inclinación del mástil (delantero / trasero)	°	10 / 12	10 / 12	10 / 12
Altura a capacidad máx. horquillas estándar	mm		3000	

Triplex de elevación libre		FLT 34	FLT 37	FLT 40	FLT 43	FLT 47	FLT 55
h2 - Elevación libre	mm	1210	1310	1410	1510	1510	1920
h1 - Altura del mástil en posición baja	mm	1988	2088	2188	2338	2338	2788
h3 - Altura de elevación	mm	3400	3700	4000	4300	4700	5500
h4 - Altura con mástil desplegado	mm	4236	4536	4836	5168	5168	6408
α / β - Inclinación del mástil (delantero / trasero)	°	10 / 12	10 / 12	10 / 12	10 / 12	10 / 12	6 / 6

Triplex de visibilidad completa		FVT 33
h2 - Elevación libre	mm	124
h1 - Altura del mástil en posición baja	mm	1878
h3 - Altura de elevación	mm	3300
h4 - Altura con mástil desplegado	mm	4079
α / β - Inclinación del mástil (delantero / trasero)	°	10 / 12

Siège Social
430 rue de l'Aubinière - 44150 Ancenis Cedex - France
Tel: +33(0)2 40 09 10 11 - Fax: +33 (0)2 40 09 10 97
www.manitou.com



Esta publicación describe las versiones y posibilidades de configuración de los productos Manitou que puedan diferir en equipamiento. Los equipamientos presentados en este folleto pueden ser de serie, opcionales o no estar disponibles en algunas versiones. Manitou se reserva el derecho, en cualquier momento y sin previo aviso, de modificar las especificaciones descritas y representadas. Las especificaciones aportadas no comprometen al fabricante. Para más información, póngase en contacto con su concesionario Manitou. Documento no contractual. Presentación de los productos no contractual. Lista de especificaciones no exhaustiva. Los logos y la identidad visual de la empresa son propiedad de Manitou y no pueden ser utilizados sin autorización. Todos los derechos reservados. Las fotos y los esquemas contenidos en este folleto se ofrecen para consulta y a título indicativo solamente.
MANITOU BF SA - Sociedad anónima con Consejo de Administración - Capital social : 39 668 399 euros - 857 802 508 RCS Nantes