

HA16 RTJ / RTJ O

FÁCIL FUNCIONAMIENTO Y MANEJO

> Excelente área de trabajo con un alcance de 8.3 m

> Tiempo incomparable de subida, 40 segundos

> Excelente simultaneidad y proporcionalidad de los movimientos

MAYOR CONFORT Y SEGURIDAD

> Haulotte Activ'Shield Bar 2.0 (opcional)

> Haulotte Activ'Lighting System (opcional) para carga y descarga segura en condiciones de baja luminosidad

COSTES DE MANTENIMIENTO Y DE FUNCIONAMIENTO REDUCIDOS

> Haulotte Activ'Screen (herramienta de diagnóstico incorporada)

> Haulotte Stop Emission System: arranque / paro del motor automático

> Fácil acceso a todos los componentes

> Cesta enteramente modular con caja de mandos protegida

HA16 RTJ / RTJ O

PALATAFORMAS ARTICULADAS TODO TERRENO

DATOS **TÉCNICOS**

	HA16 RTJ	HA16 RTJ O
Altura de trabajo	16 m	
Altura plataforma	14 m	
Alcance máximo	8.3 m	
Punto de articulación	7.65 m	
Capacidad máxima	230 kg (2 pers.)	
F x G Dimensiones plataforma	1.83 x 0.80 m	
A Largo replegado	6.75 m	
H Largo transporte	5.05 m	
B Ancho	2.3 m	
C Altura replegada	2.3 m	
I Altura transporte	2.4 m	
Ángulo de abatimiento vertical del pendular	140° (- 80° / + 60°)	
Ángulo de rotación de la plataforma	165° (- 75° / + 90°)	
Ángulo de rotación de la torreta	355° non continus	
Alcance trasero	10 cm	
D Distancia entre ejes	2.1 m	
E Altura al suelo	38 cm	
Inclinación	5 °	
Velocidad de traslación	5.2 km/h	
Pendiente máxima	40 %	
Radio de giro exterior	4.5 m	
Neumáticos sólidos todo terreno	850 x 340 mm	
Motor diesel	Kubota, 18.5 kW (Stage 5 in EU) - Kubota, 26.5 kW, (Stage 3A in NRC)	
Peso total	6 200 kg	6450 kg

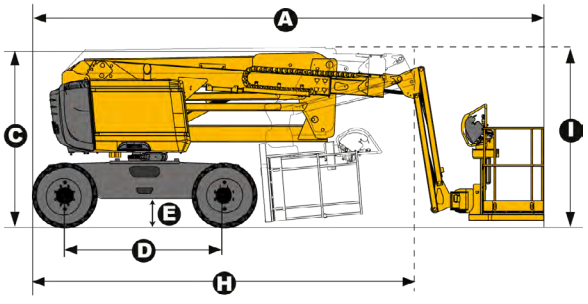

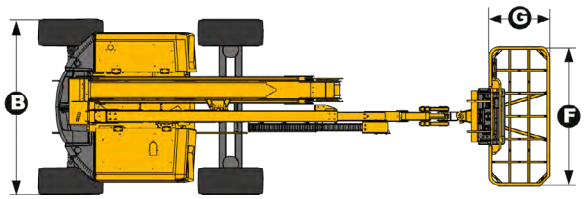

EQUIPAMIENTO **ESTÁNDAR**

> Haulotte Stop Emission System
> Haulotte Activ'Screen en el cuadro de mandos inferior, con pantalla a color
> Toma telemática universal
> Tracción en las 4 ruedas
> Dos ruedas directrices
> Eje oscilante frontal (RTJ O) que proporciona una mayor estabilidad en terreno irregular
> 4 movimientos simultáneos para maxima productividad
> Bloqueo diferencial automático anti derrapante para una mejor capacidad todo terreno
> Cubierta de protección en el cuadro de mandos superior
> Bandeja porta herramientas
> 230 kg (2 personas) en cesta sin restricciones
> Cesta modular de 1.83 m x 0.80 m fácil de reparar
> Barra móvil de acceso a la canastilla
> Preinstalación AC 110 / 230 V
> Motor abatible facilitando el mantenimiento
> Alarma de sonido para inclinación y sobrepeso
> Girofaro
> Alarma de traslación
> Horómetro
> Batería de arranque 12 V
> Pre calentador del motor con indicador luminoso
> Indicador luminoso de nivel de carburante (en cuadro de mandos superior e inferior)
> Sistema eléctrico de bombeo y bajada de emergencia

OPCIONES Y ACCESORIOS

> Sistema de seguridad de carga Haulotte Activ'Lighting System (modelo O)
> Haulotte Activ'Shield Bar 2.0
> Neumáticos grandes todoterreno 1025 x 365
> Neumáticos no marcantes 14 x 17.5
> Cesta ancha y modular de 2.44 m x 0.91 m fácil de reparar
> Toma de corriente en cesta
> Línea de aire comprimido en cesta de .,5 mm de diámetro
> Puerta lateral izquierda
> Generador hidráulico Dynaset 3.5 KW
> Aceite hidráulico bio-degradable
> Kit países cálidos: aceite hidráulico + refrigerante
> Kit paises fríos: - 10°C / - 25°C
> Silenciador y protector contra las chispas
> Faro de trabajo
> Corta baterías

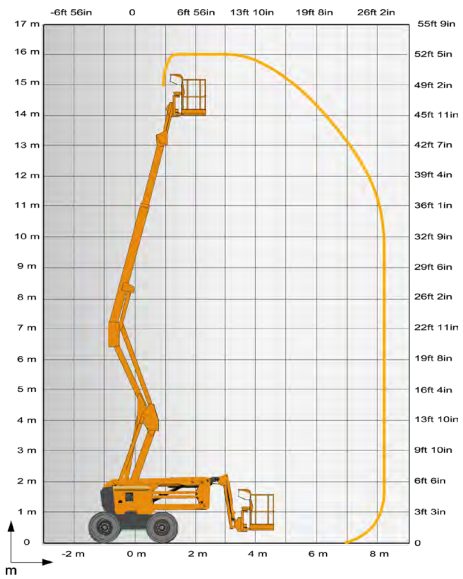

4000274100 · Documento no contractual · Nos reservamos el derecho de modificar las características técnicas de este documento sin previo aviso · 05/2019

La Péronnière - BP 9 - 42152 l'Horme - France · Tel: +33 (0)4 77 29 24 24 · Fax: +33 (0)4 77 29 43 95 · haulotte@haulotte.com · **www.haulotte.com**

Haulotte
LET'S DARE TOGETHER