Z™-45/25 & Z™-45/25 J DC & Bi-Energy

Z-45/25 - Elija entre alimentación eléctrica o Bi-Energy

- El revolucionario sistema Genie Bi-Energy combina el fucionamiento silencioso, eficaz y sin emisiones de una máquina eléctrica con la versatilidad de un generador diesel para efectuar trabajos en interiores o en exterior
- El conjunto del generador diesel Kubota Z482 de dos cilindros y 12 CV, refrigerado por agua, puede cargar las baterías de una máquina totalmente descargada en sólo 3 horas y media.
- El generador diesel Kubota Z482 puede funcionar durante aproximadamente 17 horas antes de necesitar rellenar el depósito de combustible
- El sistema de transmisión eléctrica directa de 48V proporciona a la batería una vida extraordinariamente larga cuando no se utiliza el generador del motor
- La máquina incorpora un cargador estándar de 25 A para carga nocturna

Características estándar

- 15,6 m de altura de trabajo
- 7,7 m de alcance horizontal
- Altura de la articulación del brazo superior de 6,9 m
- 1,5 m de radio de giro
- 227 kg de capacidad de elevación
- Controles totalmente proporcionales
- 180° de rotación hidráulica de la cesta en los modelos Z-45/25 y 160° en los modelos Z-45/25J
- Bomba de emergencia eléctrica de 24V DC
- Sistema de activación de la traslación
- Neumáticos industriales rellenos de espuma
- Cesta montada en extremo en los modelos Z-45/25J
- Cableado AC a la cesta
- Indicador de carga de las baterías (modelo Bi-energy)
- Alarma de inclinación
- Bocina
- Cuenta horas

Z 45-25



Z 45-25j

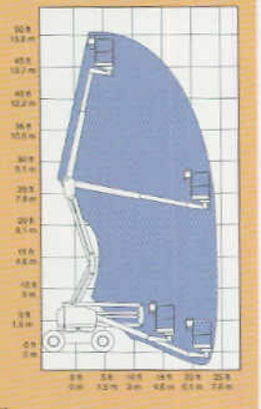

Opciones y accesorios

- Kit de alarmas
- Aslamiento eléctrico tipo EE (modelo DC)
- Puerta abatible de la cesta
- Rejilla de protección anti-caída a rededor de la cesta
- Toma de aire en la cesta
- Bandeja para herramientas
- Portatubos
- Neumáticos que no marcan el suelo
- Luces de trabajo montadas en la cesta
- BCI (indicator de baterías - standard su modelo Bi-energy)
- LVI (interruptor de bajo voltaje) + BCI

Cumple con las normas CE (EN 280)

(y los requerimientos del país donde se suministre la máquina)

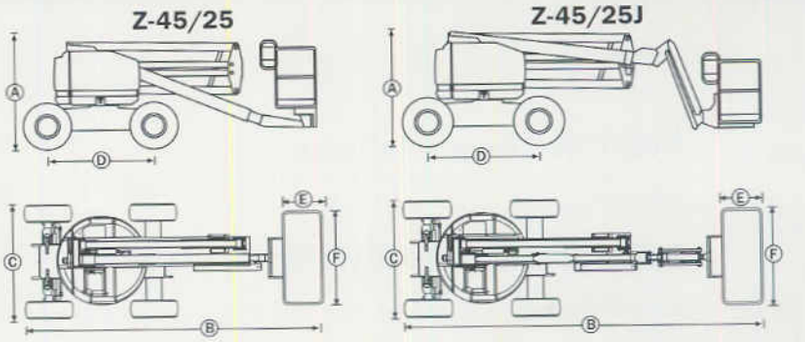

Especificaciones

Modelo	Z-45/25	Z-45/25 J
Altura de trabajo máxima[1]	15,6 m	15,6 m
Altura máxima de la plataforma	13,8 m	13,8 m
Ⓐ Altura - replegada	2,04 m	2,04 m
Ⓑ Longitud - replegada	5,5 m	6,8 m
Ⓒ Ancho	1,75 m	1,75 m
Ⓓ Distancia entre ejes	2,03 m	2,03 m
Altura libre sobre el suelo		
- centro	0,22 m	0,22 m
- mín	0,18 m	0,18 m
Ⓔ Longitud de la cesta	0,76 m	0,76 m
Ⓕ Ancho de la cesta	1,83 m	1,83 m
Alcance máximo horizontal	7,5 m	7,7 m
Altura de la articulación del brazo	6,9 m	6,9 m
Capacidad de elevación	227 kg	227 kg
Radio de giro - interior	1,52 m	1,52 m
Rotación de la torreta	359°	359°
Voladizo posterior de la torreta	Cero	Cero
Fuente de alimentación	48V DC (8 baterías de 6V 315 Ah)	
	48V con Kubota Diesel 9 kw (12 CV)	
Velocidad de desplazamiento		
- replegada	4,8 km/h	4,8 km/h
- elevada	1 km/h	1 km/h
Tiempo de alcance max.	90 seg.	90 seg.
Controles proporcionales	24V DC	24V DC
Nivelación de la cesta	automática	automática
Rotación de la cesta	160°	160°
Bomba de emergencia eléctrica	24V DC	24V DC
Neumáticos	9 - 14,5	9 - 14,5
Pendiente superable	30%	30%
Capacidad del depósito hidráulico	30 litros	30 litros
Capacidad del depósito de combustible	34 litros	34 litros
Peso - Bi-Energy[2]	7 403 kg	7 493 kg
Peso - DC[2]	7 493 kg	7 629 kg

[1]Altura de trabajo = altura de la plataforma + 1,80 m
[2]Peso varia en función de las opciones y de los requerimientos del país.

Distribuido por :

Genie Industries

GENIE UNITED STATES
18340 NE 76th Street
P.O. Box 97030
Redmond, Washington 98073-9730
Telephone **+1 (425) 881-1800**
Fax **+1 (425) 883-3475**
http://www.genieindustries.com

GENIE IBÉRICA
Gaià, 31 - Pol. Ind. Plà d'en Coll
08110 Montcada i Reixac
Barcelona
Teléfono **+34 93 572 50 90**
Fax +34 93 572 50 91
e-mail : infoeurope@genieind.com
http://www.genieindustries.com

Si desea más información, póngase en contacto con el distribuidor local o la oficina de ventas de Genie que aparece en la lista. Uno de los principios de Genie/Terex es la continua mejora de sus productos. Las especificaciones de productos están sujetas a cambios sin previo aviso y obligación por parte de Genie. Las fotografías y dibujos de este folleto sólo ofrecen con fines ilustrativos. Si desea instrucciones sobre el buen uso de este equipo, consulte el Manual del operario de la Genie Z-45/25 y Z-45/25J. El incumplimiento de las instrucciones del manual del operario correspondiente al utilizar la plataforma Genie Z-45/25 o Z-45/25J o la actuación irresponsable de cualquier tipo por parte del operario puede causar lesiones graves o la muerte. Copyright © 1998 de Genie Industries. "Genie" es una marca comercial registrada de Genie Industries en EE.UU. y en otros países. "Z" es una marca registrada y "Z-45/25" es marca registrada de Genie Industries. Genie forma parte del grupo Terex. L SP Z45DC 0704. Nº de pieza 65025SP