MOVE THE WORLD FORWARD MITSUBISHI HEAVY INDUSTRIES GROUP

GRENDiA ES

Serie FG15 - 35(C)N / FD20-35N3

CARRETILLAS CONTRAPESADAS DIÉSEL Y GLP

1.5– 3.5 toneladas

POTENCIE EL RENDIMIENTO...
REDUZCA LOS COSTES DE EXPLOTACIÓN

GRENDiA ES, desarrollada para que el operario consiga la máxima productividad, a la par que se minimizan los costes de explotación, establece el estándar más alto en carretillas contrapesadas con motor CI.



ESPECIFICACIONES

FG15N	
FG18N	
FG20CN	
FG20N	FD20N3
FG25N	FD25N3
FG30N	FD30N3
FG35N	FD35N3

CUANDO LA FIABILIDAD LO ES TODO...

MITSUBISHI FORKLIFT TRUCKS

GRENDiA ES

Serie FG15 - 35(C)N / FD20-35N3

CARRETILLAS CONTRAPESADAS DIÉSEL Y GLP

1.5 – 3.5 toneladas



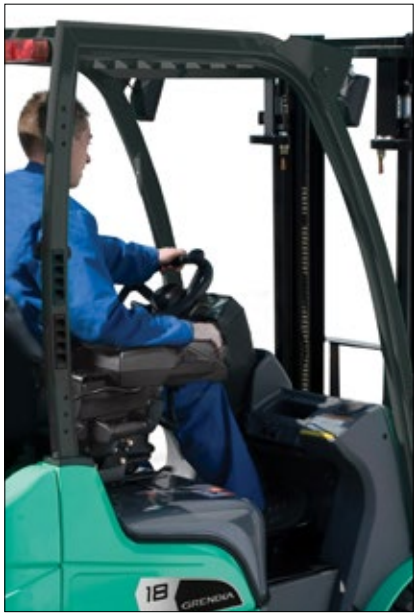

Gracias a su considerable ahorro en combustible, sus componentes duraderos y su diseño de bajo mantenimiento, GRENDiA es la solución perfecta para su negocio. Y lo que es más, se ha incorporado de serie un paquete de avanzadas funciones que hacen que su inversión sea todo un acierto.

Las carretillas elevadoras GRENDiA, rápidas, estables y muy potentes, ofrecen la combinación perfecta entre alta eficiencia y bajas emisiones conforme a las normativas europeas Stage V

Mitsubishi Forklift Trucks les ha añadido toda una serie de funciones ergonómicas para maximizar su confort, control y precisión. El resultado es una carretilla elevadora fiable con el máximo rendimiento, cualquiera que sea la aplicación y las condiciones.

CHASIS Y CARROCERÍA

- **Construcción robusta** diseñada y textada rigurosamente para garantizar gran estabilidad, resistencia y máxima protección.
- **Construcción con placa protectora inferior** que protege el compartimento del motor contra la suciedad, el polvo e incluso el agua, lo que proporciona una larga vida útil del motor.
- **Diseño compacto** que permite trabajar en pasillos de dimensiones reducidas. lo que le confiere gran rentabilidad.

MÁSTIL Y HORQUILLAS

- **Mástil de alta resistencia y visión despejada** que proporciona una visibilidad única en el mercado de las puntas de las horquillas y de la carga, agilizando los tiempos de ciclo y reduciendo los posibles daños.
- **Nuevo tablero de alta resistencia** que incluye seis cojinetes, posibilitando una manipulación más rápida de la carga.

MOTOR

- **Avanzada tecnología diésel Common Rail,** filtros de partículas diésel (DPF) y catalizadores de oxidación diésel (DOC) que garantizan un consumo de combustible limpio y eficiente, además de poco ruido.
- **Convertidor catalítico de tres vías** de serie, que reduce significativamente las emisiones de escape a uno de los niveles más bajos del sector. (Solo modelos GLP)
- **Control de velocidad avanzado** disponible de serie en los modelos diésel, que limita la velocidad manteniendo la máxima potencia en rampas.
- **Controlador de gestión del motor** que permite ejecutar simultáneamente varias funciones electrónicas y del motor, obteniendo unas emisiones más bajas y un consumo de combustible líder del sector.

SISTEMA DE DIRECCIÓN

- **Dirección totalmente hidrostática** con gran capacidad de respuesta, precisa y sin necesidad de esfuerzo por parte del operario además de requerir muy poco mantenimiento.
- **El resistente conjunto de eje trasero** con soportes de casquillos metálicos (en lugar de los soportes de goma, más frágiles, utilizados por la competencia) es extremadamente duradero.

FRENOS

- **Frenos de tambor totalmente hidrostáticos** que ofrecen un control excelente con un reducido esfuerzo y un fácil mantenimiento.

SISTEMA HIDRÁULICO

- **Potente sistema hidráulico** que proporciona una gran capacidad residual para manipular con confort las cargas más pesadas.

SISTEMAS ELÉCTRICOS Y DE CONTROL

- **Integrated Presence System (IPS)** que evita todo movimiento de la carretilla y de su mástil si el operario abandona el asiento, además de disponer de una luz de aviso para el cinturón y una alarma para el freno de estacionamiento.
- **Diagnóstico de a bordo y diagnóstico detallado de fallos** mediante la conexión de un ordenador que avisa al operario y a los técnicos de mantenimiento de posibles problemas, agilizando las reparaciones y evitando daños.
- **Luces LED** disponibles de serie que ofrecen la máxima seguridad "para ver y ser visto".





Para obtener más información sobre la GRENDiA ES, visite nuestro sitio web

mft2.eu/grendiaesd-es

Estas especificaciones pueden cambiar debido a mejoras continuas.

GRENDiA ES

Serie FG15 - 35(C)N / FD20-35N3

CARRETILLAS CONTRAPESADAS DIÉSEL Y GLP

1.5 – 3.5 toneladas





HABITÁCULO Y CONTROLES DEL OPERARIO

- **Visibilidad panorámica,** junto con un diseño y disposición ergonómicos de todos los controles, que mejora el confort, reduce la fatiga e incrementa la precisión y la productividad.
- **Asiento Grammer completamente ajustable con suspensión total** y con sujeciones de cadera y cinturón que proporciona comodidad al conductor en las jornadas más largas.
- **Pedales estilo automóvil** con un ángulo óptimo y de fácil manejo que permiten un buen control sin provocar cansancio en las piernas.
- **Columna de dirección ajustable** con función de memoria que garantiza siempre la posición óptima de conducción.
- **Palancas hidráulicas instaladas en el capó** que ofrecen un control sencillo y accesible para las operaciones con mástil.
- **El botón F2 de control con el pulgar** permite duplicar el número de controles sin perder de vista la carga (opcional).
- **Bajo nivel de ruido** para el operario de tan solo 78 dBA y baja vibración del tren de potencia, lo que aumenta el confort y reduce la fatiga.
- **Panel de control claro e informativo** que incluye las principales luces de aviso y una pantalla LCD con indicadores de velocidad y del nivel de hollín, reloj y contador horario doble.
- **Cabina Deluxe** que ofrece una visibilidad excepcional gracias al vidrio laminado y protección total contra las inclemencias meteorológicas.

OTRAS CARACTERÍSTICAS

- **Funciones de acceso rápido** que permiten llegar con rapidez y facilidad a todas las partes para realizar comprobaciones y el mantenimiento.
- **Intervalo prolongado de servicio** y selección de componentes de alta calidad, junto con un diseño de bajo mantenimiento, lo que minimiza los tiempos de inactividad y el coste de propiedad.
- **Arcos de rueda sellados** que, junto con la placa protectora inferior, reducen de manera considerable el polvo emitido durante las operaciones para ofrecer un rendimiento limpio.

EL INTEGRATED PRESENCE SYSTEM (IPS) OFRECE:

IPS INTEGRATED PRESENCE SYSTEM

- un sistema de interbloqueo hidráulico y de la marcha que evita todo movimiento de la carretilla y su mástil cuando el conductor abandona el asiento
- una luz de aviso del cinturón de seguridad
- una alarma del freno de estacionamiento





Para obtener más información sobre la GRENDiA ES, visite nuestro sitio web

mft2.eu/grendiaesg-es

VDI – RENDIMIENTO Y DIMENSIONES

	CARACTERÍSTICAS				
1.1	Fabricante (abreviación)	Mitsubishi Forklift Trucks	Mitsubishi Forklift Trucks	Mitsubishi Forklift Trucks	Mitsubishi Forklift Trucks
1.2	Designación del modelo del fabricante	FD20N3	FD25N3	FD30N3	FD35N3
1.3	Fuente de potencia	Diésel	Diésel	Diésel	Diésel
1.4	Control de dirección	Sentado	Sentado	Sentado	Sentado
1.5	Capacidad específica de elevación	2000	2500	3000	3500
1.6	Centro de carga	500	500	500	500
1.8	Distancia de carga, eje hasta cara de horquillas	455	460	495	495
1.9	Longitud del chasis	1600	1600	1700	1700
	PESO				
2.1	Peso de la carretilla, sin carga / incluyendo batería	3460	3760	4430	4820
2.2	Peso por eje con carga, delantero / trasero	4670 / 790	5460 / 800	6530 / 900	7240 / 1080
2.3	Peso por eje sin carga, delantero / trasero	1470 / 1990	1460 / 2300	1780 / 2650	1700 / 3120
	RUEDAS Y TREN DE POTENCIA				
3.1	Ruedas: V= macizas, L= neumát., SE = Sup.-Elást. - delante/atrás	SE / SE	SE / SE	SE / SE	SE / SE
3.2	Dimensiones del neumático, delantero	7.00 - 12 - 12PR	7.00 - 12 - 12PR	28x9 - 15 - 12PR	250 - 15 - 12PR
3.3	Dimensiones del neumático, trasero	6.00 - 9 - 10PR	6.00 - 9 - 10PR	6.50 - 10 - 10PR	6.50 - 10 - 10PR
3.5	Numero de ruedas, delante/atrás (x = motrices)	2 x / 2	2 x / 2	2 x / 2	2 x / 2
3.6	Distancia entre centros de ruedas, delante	960	960	1060	1060
3.7	Distancia entre centros de ruedas, atrás	980	980	980	980
	DIMENSIONES				
4.1	Inclinación del mástil, hacia adelante / hacia atrás	6 / 10	6 / 10	6 / 10	6 / 10
4.2	Altura con mástil replegado	2150	2150	2170	2300
4.3	Elevación libre	140	140	145	145
4.4	Elevación estándard	3300	3300	3270	3300
4.5	Altura total con mástil desplegado	4355	4360	4330	4360
4.7	Altura hasta la parte superior del tejadillo protector	2145	2145	2165	2175
4.8	Altura del asiento	940	940	990	990
4.12	Altura del acople para arrastre	310	310	330	340
4.19	Longitud total	3555	3630	3805	3865
4.20	Distancia hasta las horquillas (incluye el grueso de las horquillas)	2485	2560	2735	2795
4.21	Anchura total	1150 / 1640	1150 / 1640	1275 / 1690	1290 / 1690
4.22	Horquillas (espesor, ancho, largo)	40 x 100 x 1070	40 x 100 x 1070	45 x 125 x 1070	45 x 125 x 1070
4.23	Tablero DIN 15 173 A/B/no	2A	2A	3A	3A
4.24	Ancho del tablero	1000	1000	1000	1000
4.31	Distancia al suelo bajo el mástil, cargado	115	115	135	150
4.32	Distancia al suelo en el centro del chasis, cargado	135	135	165	170
4.33	Ancho del pasillo de trabajo con palets de 1000 × 1200 mm carga atravesada	3855	3890	4075	4135
4.34a	Ancho del pasillo de trabajo con palets de 800 × 1200 mm carga atravesada	3655	3690	3875	3935
4.34b	Ancho del pasillo de trabajo con palets de 800 × 1200 mm carga a lo largo	4055	4090	4275	4335
4.35	Radio de giro	2200	2230	2380	2440
4.36	Distancia mínima entre centros de rotación	715	715	780	780
	RENDIMIENTOS				
5.1	Velocidades desplazamiento, con/sin carga	16.5 / 17.5	16.0 / 17.5	16.0/17.0	16.5 / 18.0
5.2	Velocidades elevación, con/sin carga	0.61 / 0.64	0.61 / 0.64	0.49 / 0.51	0.41 / 0.43
5.3	Velocidades descenso, con/sin carga	0.50 / 0.50	0.50 / 0.50	0.50 / 0.50	0.50 / 0.50
5.5	Tracción a la barra de tiro, con/sin carga	16200 / 15900	16100 / 15800	15800 / 15800	14800 / 15000
5.6	Máxima tracción a la barra de tiro, con /sin carga (5 min en ciclo corto)	-/-	-/-	-/-	-/-
5.7	Accesibilidad en pendientes, con/sin carga	31 / 52	27 / 47	22 / 39	18 / 33
5.8	Pendiente máxima, con/sin carga	- / -	- / -	- / -	- / -
5.9	Tiempo de aceleración en desplazamiento, con/sin carga (0 -10 m)	- / -	- / -	- / -	- / -
5.10	Frenos de servicio	Hidráulicos	Hidráulicos	Hidráulicos	Hidráulicos
	MOTOR TÉRMICO				
7.1	Fabricante / tipo	D04EG	D04EG	D04EG	D04EG
7.2	Potencia nominal según ISO 1585	36.0	36.0	36.0	36.0
7.3	Número de revoluciones según norma DIN 70 020	2250	2250	2250	2250
7.4	Número de cilindros / cilindrada	4 / 3331	4 / 3331	4 / 3331	4 / 3331
7.6a	Par de tracción máximo	177	177	177	177
7.7a	Par de tracción máximo a velocidad del motor	1800	1800	1800	1800
	ACCESORIOS				
8.1	Tipo de control de velocidad	Powershift 1 / 1	Powershift 1 / 1	Powershift 1 / 1	Powershift 1 / 1
10.1	Presión hidráulica para implementos	180	180	180	180
10.2	Caudal de aceite para implementos	75	75	73	73
10.7	Nivel sonoro al oído del conductor (EN 12053)	78	78	78	78
10.8	Tipo de acoplamiento para arrastre: Tipo DIN, referencia	Pin	Pin	Pin	Pin

GRENDÍA ES

Serie FD20 - 35N3

CONTRAPESADAS DIÉSEL

2.0 – 3.5 toneladas



VDI – RENDIMIENTO Y DIMENSIONES

	CARACTERÍSTICAS			
1.1	Fabricante (abreviación)	Mitsubishi Forklift Trucks	Mitsubishi Forklift Trucks	Mitsubishi Forklift Trucks
1.2	Designación del modelo del fabricante	FG15N	FG18N	FG20CN
1.3	Fuente de potencia	GLP	GLP	GLP
1.4	Control de dirección	Sentado	Sentado	Sentado
1.5	Capacidad específica de elevación	1500	1750	2000
1.6	Centro de carga	500	500	500
1.8	Distancia de carga, eje hasta cara de horquillas	400	400	415
1.9	Longitud del chasis	1400	1400	1400
	PESO			
2.1	Peso de la carretilla, sin carga / incluyendo batería	2490	2690	3010
2.2	Peso por eje con carga, delantero / trasero	3510 / 460	3870 / 540	4320 / 660
2.3	Peso por eje sin carga, delantero / trasero	1040 / 1430	990 / 1670	1010 / 1970
	RUEDAS Y TREN DE POTENCIA			
3.1	Ruedas: V= macizas, L= neumát., SE = Sup.-Elást. - delante/atrás	SE / SE	SE / SE	SE / SE
3.2	Dimensiones del neumático, delantero	6.50 - 10 - 10PR	6.50 - 10 - 10PR	6.50 - 10 / 5.00
3.3	Dimensiones del neumático, trasero	5.00 - 8 - 8PR	5.00 - 8 - 8PR	5.00 - 8 / 3.00
3.5	Numero de ruedas, delante/atrás (x = motrices)	2 x / 2	2 x / 2	2 x / 2
3.6	Distancia entre centros de ruedas, delante	890	890	890
3.7	Distancia entre centros de ruedas, atrás	900	900	900
	DIMENSIONES			
4.1	Inclinación del mástil, hacia adelante / hacia atrás	6 / 10	6 / 10	6 / 10
4.2	Altura con mástil replegado	2140	2140	2140
4.3	Elevación libre	115	115	115
4.4	Elevación estándard	3300	3300	3300
4.5	Altura total con mástil desplegado	4355	4355	4355
4.7	Altura hasta la parte superior del tejadillo protector	2140	2140	2140
4.8	Altura del asiento	930	930	930
4.12	Altura del acople para arrastre	290	290	290
4.19	Longitud total	3330	3370	3425
4.20	Distancia hasta las horquillas (incluye el grueso de las horquillas)	2260	2300	2355
4.21	Anchura total	1065 / -	1065 / -	1065 / -
4.22	Horquillas (espesor, ancho, largo)	35 x 100 x 1070	35 x 100 x 1070	35 x 100 x 1070
4.23	Tablero DIN 15 173 A/B/no	2A	2A	2A
4.24	Ancho del tablero	920	920	920
4.31	Distancia al suelo bajo el mástil, cargado	110	110	110
4.32	Distancia al suelo en el centro del chasis, cargado	135	135	135
4.33	Ancho del pasillo de trabajo con palets de 1000 × 1200 mm carga atravesada	3550	3580	3635
4.34a	Ancho del pasillo de trabajo con palets de 800 × 1200 mm carga atravesada	3350	3380	3435
4.34b	Ancho del pasillo de trabajo con palets de 800 × 1200 mm carga a lo largo	3750	3780	3835
4.35	Radio de giro	1950	1980	2020
4.36	Distancia mínima entre centros de rotación	555	555	555
	RENDIMIENTOS			
5.1	Velocidades desplazamiento, con/sin carga	19.0 / 19.5	19.0 / 19.5	19.0 / 19.5
5.2	Velocidades elevación, con/sin carga	0.64 / 0.65	0.64 / 0.65	0.64 / 0.65
5.3	Velocidades descenso, con/sin carga	0.52 / 0.50	0.52 / 0.50	0.52 / 0.50
5.5	Tracción a la barra de tiro, con/sin carga	17400 / 16900	17400 / 16800	17300 / 17100
5.6	Máxima tracción a la barra de tiro, con /sin carga (5 min en ciclo corto)	- / -	- / -	- / -
5.7	Accesibilidad en pendientes, con/sin carga	49 / 93	43 / 81	37 / 70
5.8	Pendiente máxima, con/sin carga	- / -	- / -	- / -
5.9	Tiempo de aceleración en desplazamiento, con/sin carga (0 -10 m)	- / -	- / -	- / -
5.10	Frenos de servicio	Hidráulicos	Hidráulicos	Hidráulicos
	MOTOR TÉRMICO			
7.1	Fabricante / tipo	GK21E	GK21E	GK21E
7.2	Potencia nominal según ISO 1585	41	41	41
7.3	Número de revoluciones según norma DIN 70 020	2700	2700	2700
7.4	Número de cilindros / cilindrada	4 / 2065	4 / 2065	4 / 2065
7.6a	Par de tracción máximo	151	151	151
7.7a	Par de tracción máximo a velocidad del motor	1800	1800	1800
	ACCESORIOS			
8.1	Tipo de control de velocidad	Powershift 1 / 1	Powershift 1 / 1	Powershift 1 / 1
10.1	Presión hidráulica para implementos	180	180	180
10.2	Caudal de aceite para implementos	60	60	60
10.7	Nivel sonoro al oído del conductor (EN 12053)	79	79	79
10.8	Tipo de acoplamiento para arrastre: Tipo DIN, referencia	Pin	Pin	Pin

GRENDÍA ES

Serie FG15 - 20CN

CONTRAPESADAS GLP

1.5 – 2.0 toneladas



VDI – RENDIMIENTO Y DIMENSIONES

	CARACTERÍSTICAS				
1.1	Fabricante (abreviación)	Mitsubishi Forklift Trucks	Mitsubishi Forklift Trucks	Mitsubishi Forklift Trucks	Mitsubishi Forklift Trucks
1.2	Designación del modelo del fabricante	FG20N	FG25N	FG30N	FG35N
1.3	Fuente de potencia	GLP	GLP	GLP	GLP
1.4	Control de dirección	Sentado	Sentado	Sentado	Sentado
1.5	Capacidad específica de elevación	2000	2500	3000	3500
1.6	Centro de carga	500	500	500	500
1.8	Distancia de carga, eje hasta cara de horquillas	455	460	495	495
1.9	Longitud del chasis	1600	1600	1700	1700
	PESO				
2.1	Peso de la carretilla, sin carga / incluyendo batería	3300	3600	4240	4630
2.2	Peso por eje con carga, delantero / trasero	4600 / 670	5390 / 680	6470 / 770	7180 / 950
2.3	Peso por eje sin carga, delantero / trasero	1410 / 1860	1390 / 2180	1710 / 2530	1630 / 3000
	RUEDAS Y TREN DE POTENCIA				
3.1	Ruedas: V= macizas, L= neumát., SE = Sup.-Elást. - delante/atrás	SE / SE	SE / SE	SE / SE	SE / SE
3.2	Dimensiones del neumático, delantero	7.00 - 12 - 12PR	7.00 - 12 - 12PR	28x9 - 15 - 12PR	250 - 15 - 12PR
3.3	Dimensiones del neumático, trasero	6.00 - 9 - 10PR	6.00 - 9 - 10PR	6.50 - 10 - 10PR	6.50 - 10 - 10PR
3.5	Numero de ruedas, delante/atrás (x = motrices)	2 x / 2	2 x / 2	2 x / 2	2 x / 2
3.6	Distancia entre centros de ruedas, delante	960	960	1060	1060
3.7	Distancia entre centros de ruedas, atrás	980	980	980	980
	DIMENSIONES				
4.1	Inclinación del mástil, hacia adelante / hacia atrás	6 / 10	6 / 10	6 / 10	6 / 10
4.2	Altura con mástil replegado	2150	2150	2170	2300
4.3	Elevación libre	140	140	145	145
4.4	Elevación estándard	3300	3300	3300	3300
4.5	Altura total con mástil desplegado	4355	4355	4355	4355
4.7	Altura hasta la parte superior del tejadillo protector	2145	2145	2165	2175
4.8	Altura del asiento	940	940	990	990
4.12	Altura del acople para arrastre	310	310	330	340
4.19	Longitud total	3555	3630	3805	3865
4.20	Distancia hasta las horquillas (incluye el grueso de las horquillas)	2485	2560	2735	2795
4.21	Anchura total	1150 / 1640	1150 / 1640	1275 / 1690	1290 / 1690
4.22	Horquillas (espesor, ancho, largo)	40 x 100 x 1070	40 x 100 x 1070	45 x 125 x 1070	45 x 125 x 1070
4.23	Tablero DIN 15 173 A/B/no	2A	2A	3A	3A
4.24	Ancho del tablero	1000	1000	1000	1000
4.31	Distancia al suelo bajo el mástil, cargado	115	115	135	150
4.32	Distancia al suelo en el centro del chasis, cargado	135	135	165	170
4.33	Ancho del pasillo de trabajo con palets de 1000 × 1200 mm carga atravesada	3855	3890	4075	4135
4.34a	Ancho del pasillo de trabajo con palets de 800 × 1200 mm carga atravesada	3655	3690	3875	3935
4.34b	Ancho del pasillo de trabajo con palets de 800 × 1200 mm carga a lo largo	4055	4090	4275	4335
4.35	Radio de giro	2200	2230	2380	2440
4.36	Distancia mínima entre centros de rotación	715	715	780	780
	RENDIMIENTOS				
5.1	Velocidades desplazamiento, con/sin carga	19.0 / 19.5	19.0 / 19.5	19.0 / 19.5	16.5 / 18.0
5.2	Velocidades elevación, con/sin carga	0.59 / 0.61	0.59 / 0.61	0.52 / 0.53	0.43 / 0.44
5.3	Velocidades descenso, con/sin carga	0.50 / 0.50	0.50 / 0.50	0.53 / 0.50	0.42 / 0.40
5.5	Tracción a la barra de tiro, con/sin carga	17100 / 16800	17100 / 16700	21800 / 21400	19900 / 19800
5.6	Máxima tracción a la barra de tiro, con /sin carga (5 min en ciclo corto)	- / -	- / -	- / -	- / -
5.7	Accesibilidad en pendientes, con/sin carga	35 / 60	30 / 53	32 / 60	26 / 48
5.8	Pendiente máxima, con/sin carga	- / -	- / -	- / -	- / -
5.9	Tiempo de aceleración en desplazamiento, con/sin carga (0 -10 m)	- / -	- / -	- / -	- / -
5.10	Frenos de servicio	Hidráulicos	Hidráulicos	Hidráulicos	Hidráulicos
	MOTOR TÉRMICO				
7.1	Fabricante / tipo	GK21E	GK21E	GK25E	GK25E
7.2	Potencia nominal según ISO 1585	41	41	46.9	46.9
7.3	Número de revoluciones según norma DIN 70 020	2700	2700	2700	2700
7.4	Número de cilindros / cilindrada	4 / 2065	4 / 2065	4 / 2488	4 / 2488
7.6a	Par de tracción máximo	151	151	188	188
7.7a	Par de tracción máximo a velocidad del motor	1800	1800	1600	1600
	ACCESORIOS				
8.1	Tipo de control de velocidad	Powershift 1 / 1	Powershift 1 / 1	Powershift 1 / 1	Powershift 1 / 1
10.1	Presión hidráulica para implementos	180	180	180	180
10.2	Caudal de aceite para implementos	73	73	73	73
10.7	Nivel sonoro al oído del conductor (EN 12053)	79	79	79	79
10.8	Tipo de acoplamiento para arrastre: Tipo DIN, referencia	Pin	Pin	Pin	Pin

GRENDÍA ES

Serie FG20 - 35N

CONTRAPESADAS GLP

2.0 – 3.5 toneladas



CARACTERÍSTICAS Y CAPACIDAD DEL MÁSTIL

GRENDÍA ES

FG15-20(C)N

TIPO DE MÁSTIL	FG15N-18N - 20CN			FG15N		FG18N		FG20CN	
	h3 mm	h1 mm	h4 mm	h2 / h5 mm	Q@ c=500mm kg	h2 / h5 mm	Q@ c=500mm kg	h2 / h5 mm	Q@ c=500mm kg
SIMPLEX	3000	1990	4055	80 -	1500	80 -	1750	80 -	2000
	3300	2140	4355	80 -	1500	80 -	1750	80 -	2000
	3500	2240	4555	80 -	1500	80 -	1750	80 -	2000
	3700	2340	4755	80 -	1500	80 -	1750	80 -	2000
	4000	2540	5055	80 -	1500	80 -	1750	80 -	1950
	4500	2790	5555	80 -	1425	80 -	1700	80 -	1400
	5000	3050	6055	80 -	1375	80 -	1600*	- -	-
	5500	3300	6555	80 -	1250*	80 -	1525*	- -	-
	6000	3550	7055	80 -	1200*	80 -	1325*	- -	-
DUPLEX	3000	1995	4055	- 940	1500	- 940	1750	- 940	2000
	3290	2140	4350	- 1085	1500	- 1085	1750	- 1085	2000
	3510	2260	4570	- 1205	1500	- 1205	1750	- 1205	2000
	4030	2585	5085	- 1530	1500	- 1530	1750	- 1530	2000
TRIPLEX	3700	1790	4755	- 735	1500	- 735	1750	- 735	2000
	4000	1890	5055	- 835	1475	- 835	1750	- 835	2000
	4300	1990	5355	- 935	1425	- 935	1700	- 935	1950
	4700	2140	5755	- 1085	1375	- 1085	1625*	- 1085	1900
	5000	2240	6055	- 1185	1325	- 1185	1575*	- 1185	1325
	5500	2430	6555	- 1375	1250*	- 1375	1500*	- -	-
	6000	2610	7055	- 1555	1175*	- 1555	1325*	- -	-
	6500	2850	7555	- 1759	950	- 1759	950*	- -	-
	7000	3050	8055	- 1995	650*	- 1995	650*	- -	-

Nota: todos los modelos con ruedas SE
Nota * con ruedas delanteras de doble disco
Consulte los gráficos del mástil con respecto a las limitaciones del ángulo de inclinación aplicables.

FD/FG20-25N(3)

TIPO DE MÁSTIL	FG20 - 25N FD20 - 25N3			FG20N FD20N3		FG25N FD25N3	
	h3 mm	h1 mm	h4 mm	h2 / h5 mm	Q@ c=500mm kg	h2 / h5 mm	Q@ c=500mm kg
SIMPLEX	3000	1995	4055	100 -	2000	100 -	2500
	3300	2145	4345	100 -	2000	100 -	2500
	3500	2245	4555	100 -	2000	100 -	2000
	3700	2345	4755	100 -	2000	100 -	2500
	4000	2545	5055	100 -	2000	100 -	2500
	4500	2795	5555	100 -	2000	100 -	2500
	5000	3065	6055	100 -	1950	100 -	2400
	5500	3315	6555	100 -	1850*	100 -	2250*
	6000	3565	7055	100 -	1800*	100 -	2150*
DUPLEX	3000	1995	4055	- 935	2000	- 940	2500
	3300	2145	4350	- 1085	2000	- 1090	2500
	3530	2265	4585	- 1205	2000	- 1210	2500
	4020	2590	5075	- 1530	2000	- 1535	2500
TRIPLEX	3700	1795	4755	- 735	2000	735 -	2500
	4000	1895	5055	- 835	2000	835 -	2500
	4300	1995	5355	- 935	2000	935 -	2500
	4700	2145	5755	- 1085	1950	1085 -	2400
	5000	2245	6055	- 1185	1900	1185 -	2350
	5500	2415	6555	- 1355	1800	1355 -	2200*
	6000	2585	7055	- 1525	1750*	1525 -	2100*
	6500	2795	7555	- 1735	1650*	1735 -	1750*
	7000	3065	8055	- 2005	1250*	2005 -	1250*

Todas las dimensiones incluyen el respaldo de carga.
Si el respaldo de carga no se utiliza, h5 se incrementará 390 mm (20N-25N(3)), 350 mm (30N(3)), 240 mm (35N(3)), y h4 disminuirá 390 mm (20N-25N(3)), 350 mm (30N(3)), 240 mm (35N(3)).
Las capacidades se han calculado con ruedas superelásticas (SE).

FD/FG30-35N(3)

TIPO DE MÁSTIL	FG30N FD30N3					FG35N FD35N3				
	h3 mm	h1 mm	h4 mm	h2 / h5 mm	Q@ c=500mm kg	h3 mm	h1 mm	h4 mm	h2 / h5 mm	Q@ c=500mm kg
SIMPLEX	3000	2015	4055	95 -	3000	3000	2130	4055	95 -	3500
	3300	2165	4355	95 -	3000	3300	2280	4355	95 -	3500
	3500	2265	4555	95 -	3000	3500	2380	4555	95 -	3500
	3700	2365	4755	95 -	3000	3700	2480	4755	95 -	3500
	4000	2565	5055	95 -	3000	4000	2680	5055	95 -	3500
	4500	2815	5555	95 -	3000	4500	2930	5555	95 -	3500
	5000	3115	6055	95 -	2900	5000	3230	6055	95 -	3500
	5500	3365	6555	95 -	2800	5500	3480	6555	95 -	3350
	6000	3615	7055	95 -	2700	6000	3730	7055	95 -	3250
DUPLEX	3000	2045	4055	- 940	3000	3010	2180	4065	- 1125	3500
	3250	2165	4305	- 1090	3000	3300	2300	4355	- 1245	3500
	3490	2285	4545	- 1210	3000	3500	2445	4555	- 1390	3500
	4010	2610	5065	- 1535	3000	4000	2765	5055	- 1710	3500
TRIPLEX	3700	1815	4755	- 760	3000	3700	1930	4755	- 875	3500
	4000	1915	5055	- 860	3000	4000	2030	5055	- 975	3500
	4300	2015	5355	- 960	3000	4300	2130	5355	- 1075	3500
	4700	2165	5755	- 1110	3000	4700	2280	5755	- 1225	3500
	5000	2265	6055	- 1210	2900	5000	2380	6055	- 1325	3450
	5500	2435	6555	- 1380	2800	5500	2550	6555	- 1495	3300
	6000	2605	7055	- 1550	2700	6000	2720	7055	- 1665	3200
	6500	2815	7555	- 1760	2350	6500	2930	7555	- 1875	2350
	7000	3115	8055	- 2060	1600	7000	3230	8055	- 2175	1600

FG15-20(C)N Modelos
Capacidades con diferentes centros de gravedad de la carga
Simplex - h3 = 3290 mm

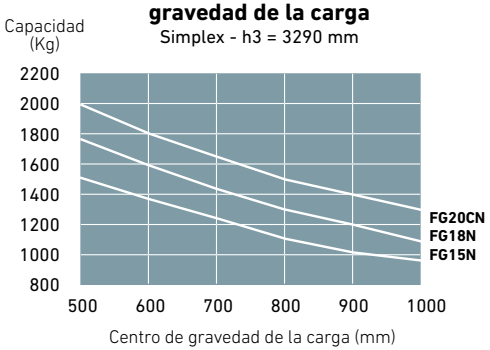

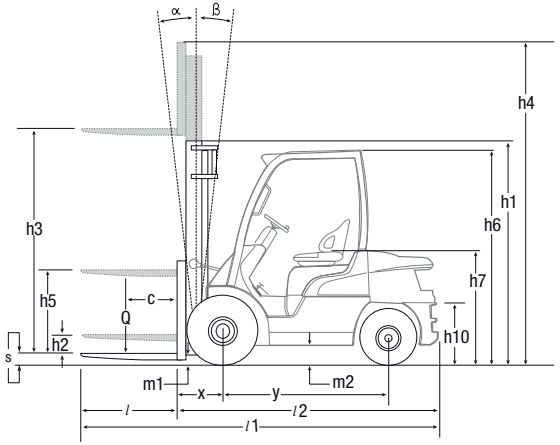

h1 Altura con mástil replegado
h2 Elevación libre estándar
h3 Elevación de las horquillas
h4 Altura con mástil desplegado
h5 Gran elevación libre
Q Capacidad de elevación, carga nominal
c Centro de carga (distancia)

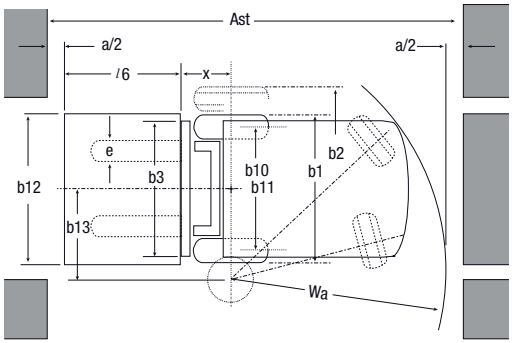

Ast = Wa + x + l6 +a
Ast = Ancho del pasillo
Wa = Radio de giro
a = Margen de seguridad = 2 x 100 mm
l6 = Longitud del palé
b12 = Ancho del palé (1200 mm)

FG15-20(C)N Modelos
Capacidades con diferentes centros de gravedad de la carga
Simplex - h3 = 3300 mm

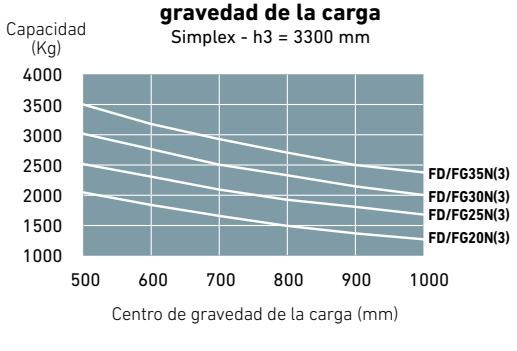

EQUIPAMIENTO ESTÁNDAR Y OPCIONES

● = Estándar
● = Opcional

	FD20-25N3	FD30-35N3	FG15-18N	FG20CN	FG20-25N	FG30-35N
GENERALIDADES	DIÉSEL		GLP			
Kit antipolvo	●	●	●	●	●	●
Filtro de línea del convertidor de par	●	●	●	●	●	●
Tren de potencia, cubierta de junta cardán	●	●	●	●	●	●
Soporte GLP eliminado	-	-	●	●	●	●
Soporte móvil GLP, sin depósito	-	-	●	●	●	●
Kit de funda de cilindro de inclinación	-	-	●	●	●	●
Placa protectora (cubierta inferior)	●	●	●	●	●	●
Batería de gran capacidad	-	-	●	●	●	●
Extintor de incendios	●	●	●	●	●	●
Barra de equipamiento	●	●	●	●	●	●
SISTEMA HIDRÁULICO						
Válvula de control de 3 vías MC	●	●	●	●	●	●
Válvula de control de 3 vías FC	●	●	●	●	●	●
Válvula de control de 4 vías MC	●	●	●	●	●	●
Válvula de control de 4 vías FC	●	●	●	●	●	●
Válvula de control de 5 vías MC	●	●	-	-	●	●
Válvula de control de 5 vías FC	●	●	-	-	●	●
Palanca de control dual	●	●	●	●	●	●
Control horizontal de inclinación (*solo con control táctil)	●	●	●	●	●	●
Botón F2 de acción doble para liberar la pinza (*no puede combinarse con el control horizontal de inclinación)	●	●	●	●	●	●
Acumulador hidráulico	●	●	●	●	●	●
MÁSTIL, HORQUILLA Y CARRO						
Mástil suelto	●	●	●	●	●	●
Rodillo lateral para cargas pesadas (*No puede combinarse con desplazador lateral integrado)	●	●	●	●	●	●
Desplazador lateral 920 mm	-	-	●	●	-	-
Desplazador lateral 1000 mm	●	●	-	-	●	●
Desplazador lateral integrado 920 mm	-	-	●	●	-	-
Desplazador lateral integrado 1000 mm	●	●	-	-	●	●
Posicionador de horquilla conectable con desplazamiento lateral 920 mm	●	●	●	-	●	●
Posicionador de horquilla conectable con desplazamiento lateral 1000 mm	●	●	●	-	●	●
Eliminación de horquillas	●	●	●	●	●	●

Contacte con su concesionario para obtener más información sobre equipos estándar y opcionales adicionales.



Pantalla LCD informativa.



Mástil de visión clara



Fácil acceso para mantenimiento.



Luz LED de trabajo trasera.

GRENDÍA ES

Serie FG15-35(C)N / FD20 - 35N3

CARRETILLAS CONTRAPESADAS DIÉSEL Y GLP

1.5 – 3.5 toneladas

EQUIPAMIENTO ESTÁNDAR Y OPCIONES

● = Estándar
● = Opcional

	FD20-25N3	FD30-35N3	FG15-18N	FG20CN	FG20-25N	FG30-35N
ELÉCTRICA	DIÉSEL		GLP			
Asidero de refuerzo con botón de bocina	●	●	●	●	●	●
Control diésel eléctrico (diésel)	●	●	●	●	●	●
Sistema de control de velocidad (GLP)	-	-	●	●	●	●
Kit de indicador	●	●	●	●	●	●
Juego de luces LED	●	●	●	●	●	●
Luz LED de trabajo trasera	●	●	●	●	●	●
Indicador de peso de la carga (para mástiles símplex y tríplex)	●	●	●	●	●	●
Luz estroboscópica (naranja)	●	●	●	●	●	●
Interruptor FNR en reposabrazos ajustable (*Estándar en modelos FC)	●	●	●	●	●	●
Luz trasera de advertencia azul	●	●	●	●	●	●
Luces en el mástil (solo disponible con mástil Triplex)	●	●	-	-	●	●
Puerto USB	●	●	●	●	●	●
GUARDA SUPERIOR Y CABINA						
Asiento de vinilo Grammer MSG 65	●	●	●	●	●	●
Asiento de tela Grammer MSG 65	●	●	●	●	●	●
Grammer MSG65 calefactable	●	●	●	●	●	●
Retrovisores (no disponibles con la cabina Deluxe)	●	●	●	●	●	●
Columna de dirección abatible con memoria de posiciones.	●	●	●	●	●	●
Bandeja (*no disponible para modelos con control táctil)	●	●	●	●	●	●
Cabina Deluxe	●	●	●	●	●	●
Cabina panelada con luna delantera y limpiaparabrisas + techo	●	●	-	-	●	●
Cabina panelada con luna trasera	●	●	-	-	●	●
Cabina panelada con puertas de PVC, izquierda y derecha	●	●	-	-	●	●
Cabina panelada con puertas de acero	●	●	-	-	●	●
NEUMÁTICOS						
Ruedas neumáticas macizas	●	●	●	●	●	●
Ruedas neumáticas	●	●	●	-	●	●
Ruedas neumáticas macizas de doble tracción	●	●	-	-	●	●
Ruedas neumáticas de doble tracción	●	●	-	-	●	●
Ruedas macizas antimarca	●	●	●	●	●	●
ENTORNO						
Filtro de aire de un solo elemento	●	●	-	-	-	-
Filtro de aire de doble elemento	●	●	●	●	●	●
Escape elevado	●	●	●	●	●	●

Contacte con su concesionario para obtener más información sobre equipos estándar y opcionales adicionales.

GRENDÍA ES

Serie FG15-35(C)N / FD20 - 35N3

CARRETILLAS CONTRAPESADAS DIÉSEL Y GLP

1.5 – 3.5 toneladas



Palanca de control de dirección en el volante (opcional)



Ruedas neumáticas macizas de doble tracción



Controles hidráulicos táctiles (opcionales)



Palancas MC



Cabina Deluxe

Estas especificaciones pueden cambiar debido a mejoras continuas.

CUANDO LA FIABILIDAD LO ES TODO...



GRENDíA
EL DIAMANTE VERDE

El color verde de nuestras carretillas representa el compromiso de proteger el medio ambiente.

La geometría de nuestro logotipo hace recordar que, como los diamantes, las carretillas elevadoras Mitsubishi son garantía de calidad, fiabilidad y una buena inversión.

Como cualquier producto que ostente el nombre "MITSUBISHI", nuestros equipos para el manejo de materiales se benefician del ingente patrimonio, enormes recursos y tecnología de vanguardia de una de las mayores corporaciones del mundo, Mitsubishi Heavy Industries Group.

Diseñando aeronaves espaciales, jets, plantas nucleares y mucho más, MHI se especializa en aquellas tecnologías donde el rendimiento, la fiabilidad y la superioridad deciden su éxito o su fracaso...

Así que, cuando le prometemos calidad, fiabilidad y buena relación calidad-precio, usted sabe que le garantizamos el poder de alcanzar sus objetivos.

Es por eso que cada modelo de nuestra galardonada y exhaustiva gama de carretillas elevadoras y equipos de almacén está fabricado según exigentes especificaciones que trabajan para usted. Día tras día. Año tras año. Sea cual sea el trabajo. Sean cuales sean las condiciones.

NUNCA TRABAJARÁ SOLO

Como su concesionario oficial local, estamos aquí para ayudar a mantener sus carretillas en marcha, gracias a nuestra amplia experiencia, nuestra excelencia técnica y nuestro compromiso con la atención al cliente.

Somos sus expertos locales, respaldados por canales eficientes enlazados con toda la organización Mitsubishi Forklift Trucks.

Sin importar dónde esté, estamos cerca, y con la capacidad de satisfacer sus necesidades.

Descubra cómo Mitsubishi le ofrece mucho más contactando con su concesionario oficial local o visitando nuestro sitio web, www.mitforklift.com

NOTA: Las especificaciones de rendimiento pueden variar dependiendo de las tolerancias estándar de fabricación, las condiciones del vehiculo, tipo de neumáticos, condiciones de la superficie o suelo y/o de las aplicaciones o ambiente donde se opera. Las carretillas que aparecen pueden no ser estándar. Si quiere informarse sobre los requisitos de rendimiento específicos y configuraciones disponibles localmente contacte con su distribuidor de carretillas elevadoras de Mitsubishi. Mitsubishi sigue una política de continua mejora de sus productos. Por esta razón, algunos materiales, opciones y especificaciones podrían cambiar sin previo aviso.











info@mitforklift.com

CSSM2290 (07/24) © 2024 MLE

Mitsubishi Logisnext Europe B.V.
Hefbrugweg 77, 1332 AM Almere
The Netherlands
Tel: +31 (0)36 5494 411

MITSUBISHI FORKLIFT BRIEFING
mft2.eu/fb

App Store
Google Play
mft2.eu/apps

YouTube
mft2.eu/youtube

mft2.eu/facebook

MITSUBISHI FORKLIFT TRUCKS