ECU-SF, EXH-SF y EXH-S Datos Técnicos
Transpaleta con plataforma para el conductor

ECU-SF 20

EXH-SF 20/Li-Ion

EXH-SF 25/Li-Ion

EXH-S 20/Li-Ion

EXH-S 25/Li-Ion



Li-Ion INSIDE

first in intralogistics

De acuerdo con las normativas VDI 2198, esta ficha de especificaciones se aplica únicamente al modelo estándar de carretilla.
Otros tipos de ruedas, mástiles, equipos accesorios, etc. puede dar como resultado cifras diferentes.



Características	1.1	Fabricante				STILL	STILL	STILL	STILL	STILL
	1.2	Modelo del fabricante				**ECU-SF**	**EXH-SF 20/Li-Ion**	**EXH-SF 25/Li-Ion**	**EXH-S 20/Li-Ion**	**EXH-S 25/Li-Ion**
		Tipo de plataforma				Plataforma abatible	Plataforma abatible	Plataforma abatible	Acceso trasero/respaldo/acceso lateral	Acceso trasero/respaldo/acceso lateral
	1.3	Accionamiento				Eléctrico	Eléctrico	Eléctrico	Eléctrico	Eléctrico
	1.4	Manejo				Sobre plataforma/acompañante	Sobre plataforma/acompañante	Sobre plataforma/acompañante	A pie	A pie
	1.5	Capacidad de carga		Q	kg	2000	2000	2500	2000	2500
	1.6	Centro de gravedad de la carga		c	mm	600 [1]	600	600	600	600
	1.8	Distancia de la carga		x	mm	872 [2]	895 [2]	895 [2]	905 [2]	905 [2]
	1.9	Distancia entre ejes		y	mm	1304	1408 [2]	1408 [2]	1408 [2]	1408 [2]
Pesos	2.1	Peso propio (incl. batería)			kg	654	875	875	870	870
	2.2	Carga sobre el eje con carga	lado tracción/carga		kg	1676/978	983/1920	983/1920	1175/1695	1288/2082
	2.3	Carga sobre el eje sin carga	lado tracción/carga		kg	575/79	710/165	710/165	720/150	720/150
Ruedas/chasis	3.1	Ruedas				Poliuretano	Poliuretano	Poliuretano	Poliuretano	Poliuretano
	3.2	Tamaño de rueda	lado tracción		mm	Ø 230 x 75	Ø 230 x 90	Ø 230 x 90	Ø 230 x 90	Ø 230 x 90
	3.3	Tamaño de rueda	lado carga		mm	Ø 85 x 90 (Ø 85 x 90) [1]	Ø 85 x 110 (Ø 85 x 85) [1]	Ø 85 x 110 (Ø 85 x 85) [1]	Ø 85 x 110 (Ø 85 x 85) [1]	Ø 85 x 110 (Ø 85 x 85) [1]
	3.4	Rodillos de apoyo	lado tracción		mm	2x Ø 100 x 40	2x Ø 125 x 60	2x Ø 125 x 60	2x Ø 125 x 60	2x Ø 125 x 60
	3.5	Número de ruedas (x = con tracción)	lado tracción/carga			1x-2/2	1x + 2/4	1x + 2/4	1x + 2/2 (1x + 2/4)	1x + 2/2 (1x + 2/4)
	3.6	Ancho de vía	lado tracción/carga	b_{10}/b_{11}	mm	398/485	502/380	502/380	502/380	502/380
Dimensiones	4.4	Elevación		h_3	mm	135	125	125	125	125
	4.8	Altura asiento/de pie (plataforma)		h_7	mm	170	220	220	220	220
	4.9	Altura del timón en posición de conducción	mín./máx.	h_{14}	mm	1145/1342	1210/1440	1210/1440	1030/1115	1030/1115
	4.15	Altura con horquillas bajadas		h_{13}	mm	85	86	86	86	86
	4.19	Longitud total sin carga	plataforma cerrada/abierta	l_1	mm	1854/2180	1957/2395 [5]	1957/2395 [5]	2320 [6, 7]	2320 [6, 7]
	4.20	Longitud incl. talón de horquillas	plataforma cerrada/abierta	l_2	mm	704/1030	800/1238 [5]	800/1238 [5]	1170 [6, 7]	1170 [6, 7]
	4.21	Ancho total		b_1	mm	710	720	720	720	720
	4.22	Dimensiones de las horquillas	DIN ISO 2331	s/e/l	mm	50/162/1150	55/165/1150	55/165/1150	55/165/1150	55/165/1150
	4.25	Anchura exterior de las horquillas		b_5	mm	560	560	560	560	560
	4.32	Distancia al suelo en el centro de la distancia entre ejes		m_2	mm	33	30	30	35	35
	4.34	Ancho de pasillo de trabajo con paleta de 800 x 1200 de longitud	plataforma abierta	A_{st3}	mm	2622 [2]	2844 [2, 5]	2844 [2, 5]	2793 [2, 5]	2793 [2, 5]
	4.34.1	Ancho de pasillo de trabajo con paleta de 1000 x 1200 transversales	plataforma abierta	A_{st}	mm	2703 [2]	2926 [2, 5]	2926 [2, 5]	2876 [2, 5]	2876 [2, 5]
	4.35	Radio de giro	plataforma abierta	W_a	mm	1904 [2]	2140 [2, 5]	1700/2140 [2, 5]	2095 [2, 6, 8]	2095 [2, 6, 8]
Prestaciones	5.1	Velocidad de traslación	con/sin carga		km/h	6/6 (7,5) [3]	6/6 (8/8, 10/10) [4]	10/12 (10/14) [4]	8/8 (10/12) [4]	10/12 (10/14) [4]
	5.2	Velocidad de elevación	con/sin carga		m/s	0,034/0,045	0,05/0,06	0,05/0,06	0,036/0,046	0,028/0,036
	5.3	Velocidad de descenso	con/sin carga		m/s	0,045/0,045	0,1/0,08	0,1/0,08	0,09/0,089	0,066/0,072
	5.8	Máx. rampa superable	con/sin carga		%	0,7/10,2	12/20	12/20	13/20	11/20
	5.10	Freno de servicio				Electromagnético	Electromagnético	Electromagnético	Electromagnético	Electromagnético
Motor eléctrico	6.1	Motor de tracción, potencia S2 60 min			kW	1,2	2,3	3,0	3,0	3,0
	6.2	Motor de elevación a S3 15%			kW	2,2	2,2	2,2	1,2	1,5
	6.3	Batería según DIN 43531/35/36: A, B, C, no				DIN 43535 B	DIN 43535 3PzS	DIN 43535 3PzS	DIN 43535 3PzS	DIN 43535 3PzS
	6.4	Tensión de la batería, capacidad nominal K_5			V/Ah	24/250	24/375	24/375	24/375 // Li-Ion 24/410	24/375 // Li-Ion 24/410
	6.5	Peso de la batería ±5% (según fabricante)			kg	220	290	290	290	290
	6.6	Consumo de energía según el ciclo VDI			kWh/h	1,06	0,45	0,5 (0,56) [4]	0,43	0,51
Otros	8.1	Control de tracción				Control de impulso	Control de CA	Control de CA	Control de CA	Control de CA
	8.4	Nivel de ruido al oído del conductor			dB(A)	<70	62	62	69	69

[1] Con rodillos de carga en tándem
[2] Elevación inicial arriba, elevación inicial abajo +70 mm
[3] Con barras laterales opcionales
[4] Con Power Plus
[5] Con batería 4PzS/400-500 Ah +75 mm; con batería 2PzS/250 Ah -75 mm
[6] Para el compartimento 70: +75 mm para 4PzS; +150 mm para 5PzS
[7] +75 mm para respaldo/acceso lateral
[8] +55 mm para respaldo/acceso lateral

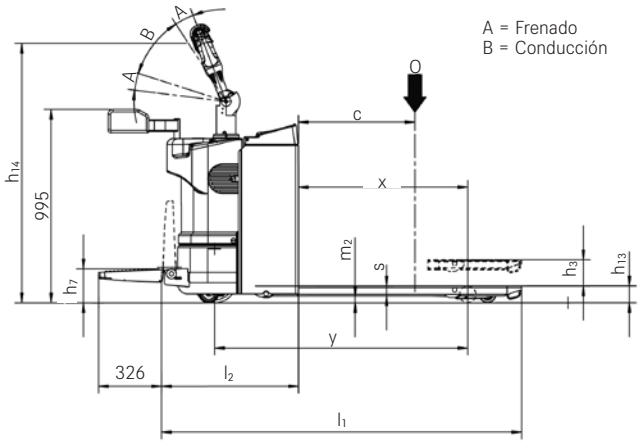

ECU-SF vista lateral

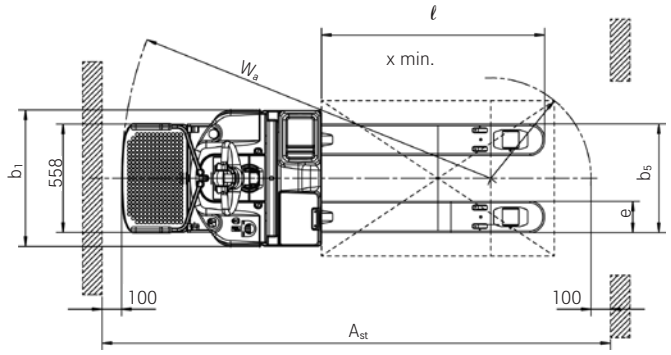

ECU-SF vista superior

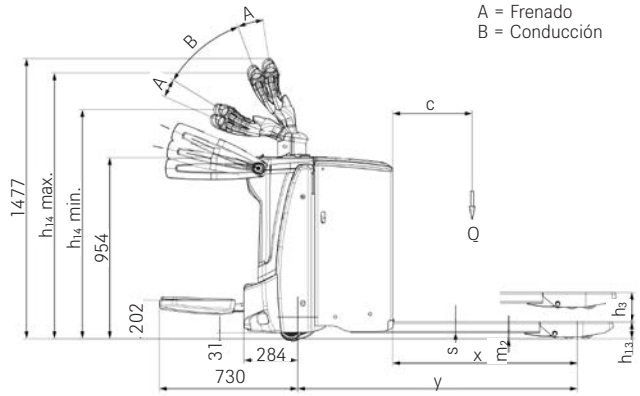

EXH-SF vista lateral

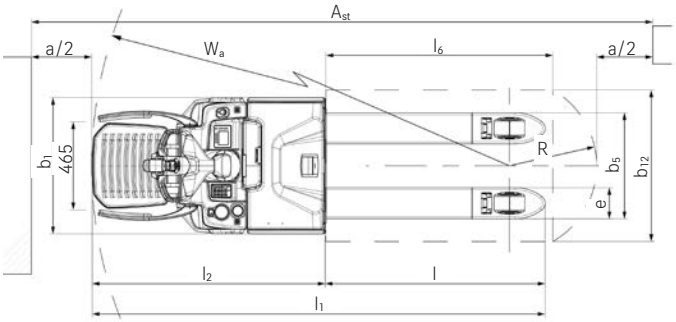

EXH-SF vista superior



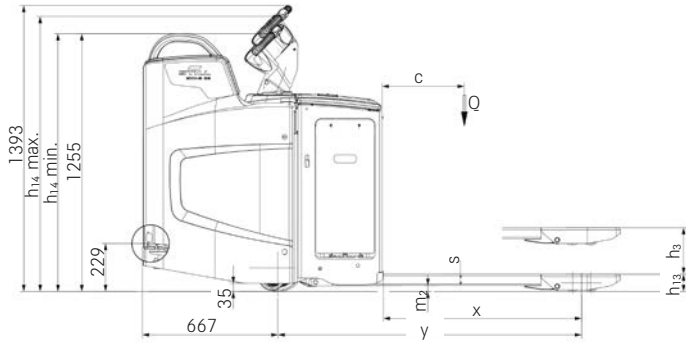

EXH-S acceso posterior, vista lateral

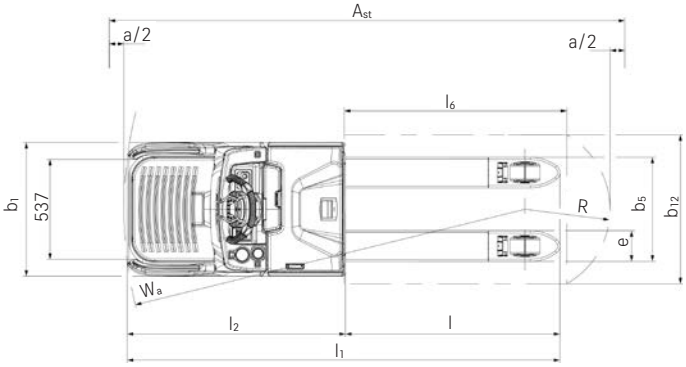

EXH-S acceso posterior, vista superior

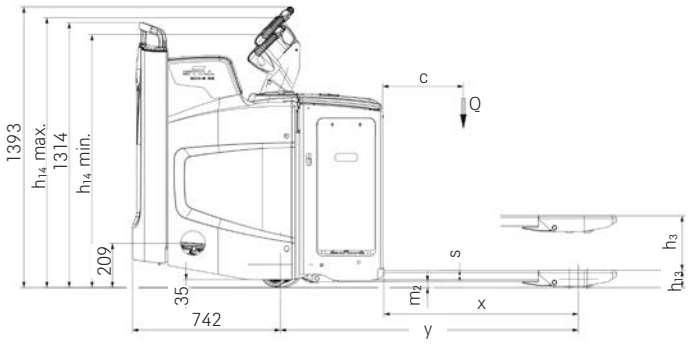

EXH-S acceso lateral, vista lateral

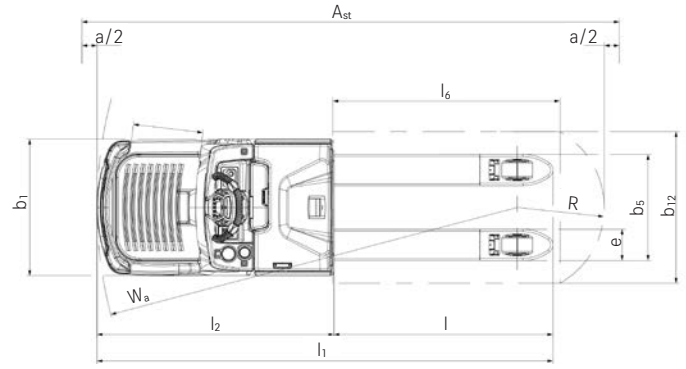

EXH-S acceso lateral, vista superior

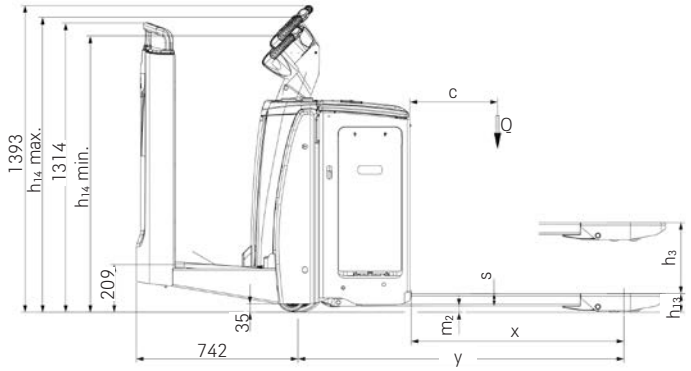

EXH-S respaldo, vista lateral

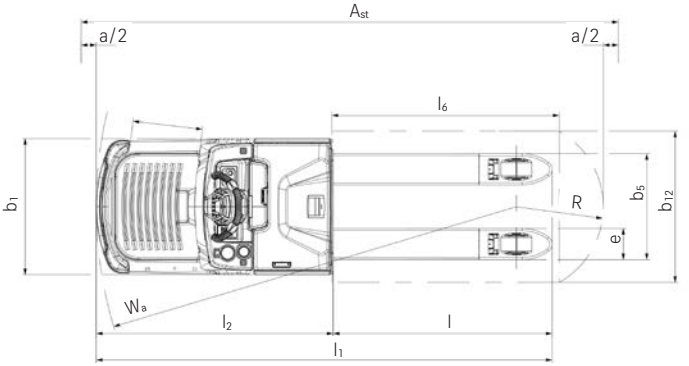

EXH-S respaldo, vista superior



Siempre disponible: energía suficiente para uso extenso y posibilidad de cambiar la batería [1]

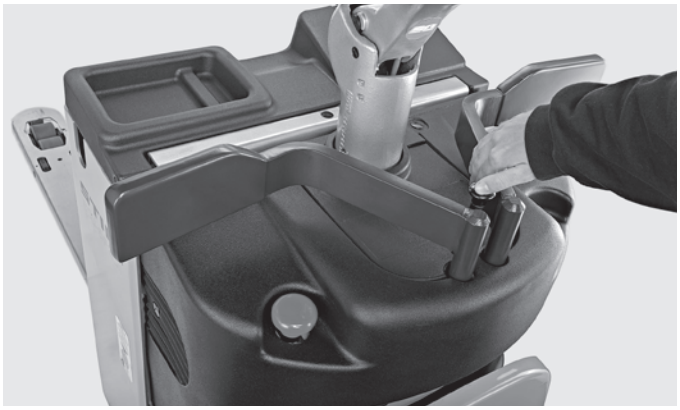

Seguridad completa: las protecciones laterales opcionales pueden bajarse fácil y rápidamente, manteniendo a los conductores seguros y estables, y proporcionando una óptima protección en todas las situaciones de conducción [1]



Operación intuitiva y ergonómica: los procesos de conducción, elevación y dirección pueden controlarse por operadores zurdos o diestros con una sola mano [1]



Manejo eficaz de materiales: capacidad de elevación de hasta 2000 kg y velocidad máxima de 7,5 km/h [1]



Capacidad de elevación de hasta 2500 kg y extraordinaria velocidad máxima de 14 km/h [2]



Brazos laterales ajustables y plataforma con suspensión neumática ajustable individualmente al peso del conductor [2]

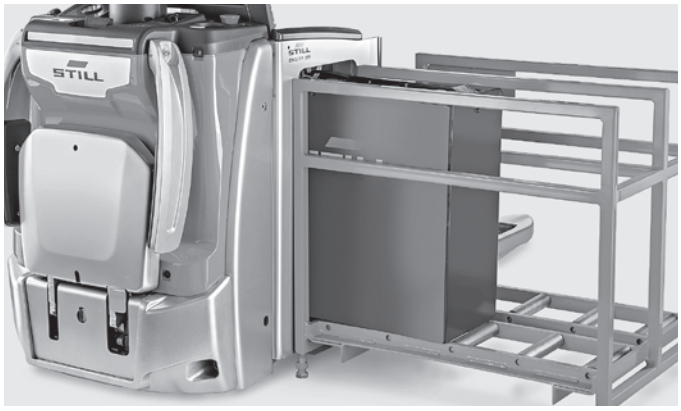

El innovador dispositivo de enclavamiento de la batería posibilita la sustitución rápida de la batería sin riesgo de encallamiento [2]



La pantalla en color con símbolos independientes del idioma muestra todas las funciones importantes de un vistazo [2]

[1] P. ej. ECU-SF // [2] P. ej. EXH-SF