

Carretillas Elevadoras Diésel, GLP y GNC Capacidad 2.000 - 2.500 kg H20/600 EVO , H25/500 EVO

Serie 392_02

Linde Material Handling

Seguridad

Marco protector de Linde: El tejadillo protector y el chasis constituyen una unidad estructural dando como resultado una máxima estabilidad y seguridad. Los cilindros de inclinación montados en la parte superior del tejadillo proporcionan una óptima precisión en los movimientos y aportan una excelente resistencia a las deflexiones del mástil. Esto permite operar con mástiles compuestos por perfiles esbeltos, ofreciendo con ello una excelente visibilidad a través del mástil.

Prestaciones

Un reducido consumo y bajos índices de contaminación que no inciden sobre las prestaciones de la máquina. La avanzada tecnología del conjunto motor y transmisión, en combinación con el sistema Linde Load Control, permiten al operario aprovechar el enorme potencial de la carretilla para obtener la máxima productividad. Todas las funciones hidráulicas pueden controlarse cómodamente y sin esfuerzo.

Confort

Linde ha dotado esta carretilla elevadora de un espacio de trabajo generosamente dimensionado que la hace equiparable a un automóvil. Una perfecta interfase entre el conductor y el vehículo ha sido la nota considerada por Linde para el diseño ergonómico del puesto de conducción. El espacioso habitáculo, el asiento confortable y ajustable, en combinación con los elementos de control, aportan el máximo control, libre de cansancio, para una mayor productividad.

Fiabilidad

La carretilla es de probada eficacia bajo condiciones de trabajo severas y continuadas. El desacoplamiento entre la cabina de conducción, por un lado, y el mástil, el eje motriz y el chasis, por otro, minimiza los impactos y las vibraciones. Los ejes y cilindros de inclinación son libres de mantenimiento, lo cual reduce los tiempos de inactividad de la máquina y, con ello, los costes operativos.

Productividad

Con 50 años de continuidad y experiencia en el desarrollo y fabricación de transmisiones hidrostáticas, Linde es el líder indiscutible en cuanto a sistemas de transmisiones eficientes. La transmisión hidrostática de Linde no requiere diferencial, caja de engranajes, frenos ni embrague. Como resultado, se consigue la máxima productividad y la reducción de los costes de mantenimiento, sin olvidar la fiabilidad operativa de la máquina.

Características

Transmisión hidrostática original de Linde
- → Conducción suave y precisa.
- → Ausencia de embrague, diferencial y frenos; la transmisión hidrostática asume las funciones del freno de servicio.
- → Robusto sistema de transmisión, de probada eficacia en las aplicaciones más severas.
- → Bomba de caudal variable para un menor consumo de combustible



Marco Protector de Linde
- → Chasis seguro y robusto, cerrado por todos los lados para la protección de todos los componentes.
- → La cubierta del motor y las puertas de mantenimiento se abren ampliamente ofreciendo un fácil acceso a todos los componentes.
- → Agarradera/asidero que facilita el acceso al puesto de conducción.

Doble pedal de Linde
- → Rápida inversión de marcha adelante/atrás sin mover los pies del pedal.
- → Corto recorrido de los pedales.
- → Ningún tipo de fatiga en las piernas.
- → El fácil manejo incrementa la eficiencia del conjunto hombre/máquina.

Linde Load Control
- → Minipalancas que controlan todas las funciones del mástil, montadas sobre el apoyabrazos.
- → Control sin esfuerzo de todas las funciones del mástil, con la máxima precisión.
- → Separación completa entre las funciones de tracción y de elevación, y ajuste de la potencia a los requerimientos de la aplicación.

Motor térmico de avanzada tecnología y bajo consumo
- → Motores diésel, GLP y GNC dotados de la más avanzada tecnología.
- → Elevado par motor para las más altas prestaciones.
- → Bajo consumo de combustible.
- → Bajo nivel de emisiones de escape, muy por debajo de los límites que marcan la U.E.







Puesto de conducción de Linde
- → Diseñado de acuerdo a las normas ergonómicas más avanzadas.
- → Cabina espaciosa con amplio espacio para las piernas equiparable al de un automóvil.
- → Excelente visibilidad de la carga y el entorno gracias a los esbeltos perfiles del mástil.
- → La amortiguación del eje motriz y del sistema de elevación reduce las vibraciones que se transmiten durante la conducción.
- → Permite trabajar libre de cansancio y de ruido.

Bomba de control variable
- → Se ajusta a las funciones del mástil y los sistemas hidráulicos complementarios.
- → Excelente control, mediante las palancas del Linde Load Control.
- → La bomba variable sólo suministra el caudal y la presión demandada.
- → Reduce el consumo de carburante.
- → Reducción del nivel sonoro.
- → Incrementa los intervalos para el cambio del aceite y los filtros.

Mástil de visibilidad despejada
- → Magnífica visibilidad a través de los esbeltos perfiles del mástil.
- → Capacidad de carga completa hasta la máxima altura de elevación.
- → Elevada capacidad residual.
- → Montaje del mástil y de los cilindros de inclinación a través de fijaciones de goma libres de mantenimiento.
- → Control electrónico del sistema de inclinación, con frenado fin de carrera.
- → Control electrónico de los ángulos de inclinación.
- → Ajuste programado de los ángulos de inclinación.

Linde Material Handling Ibérica, S.A.

Barcelona: Avda. Prat de la Riba, 181 - 08780 PALLEJÀ - Tel. +34 936 633 232
Madrid: Avda. San Pablo, 16 - Pol. Ind. Coslada - 28823 COSLADA - Tel. +34 916 601 990
Sevilla: Parque Empresarial La Negrilla - C/ Ilustración, s/n - 41016 SEVILLA - Tel. +34 955 541 277
Valencia: P. I. Mas Baló - C/ Masía del Conde, Parc.1, Nave 3 - 46394 RIBARROJA DEL TURIA - Tel. +34 960 118 534
Lisboa: Zona Industrial do Passil - Lote 102-A Passil - 2890-182 ALCOCHETE - Tel. +351 212 306 760

www.linde-mh.es/www.linde-mh.pt info@linde-mh.es/info@linde-mh.pt

Linde Material Handling

Su Concesionario Oficial Linde:

Debido a un permanente desarrollo, Linde se reserva el derecho de alterar las características técnicas.

CGFT-H2001 0113

Datos técnicos acorde VDI 2198

Características	1.1	Fabricante (designación abreviada)		LINDE	LINDE
	1.2	Modelo (designación del modelo del fabricante)		**H20/600D**	**H25D**
	1.2a	Serie		392-02	392-02
	1.3	Sistema de tracción (batería, diesel, gasolina, GLP, eléctrico)		Diésel	Diésel
	1.4	Conducción (manual, acompañante, incorporado, sentado, preparación de pedidos)		Sentado	Sentado
	1.5	Capacidad de carga	Q (t)	2,0	2,5
	1.6	Distancia al centro de gravedad de la carga	c (mm)	600	500
	1.8	Distancia entre centro de eje delantero a respaldo de horquillas	x (mm)	390	390
	1.9	Distancia entre ejes (batalla)	y (mm)	1.865	1.905
Pesos	2.1	Peso propio	(kg)	3.374	3.575
	2.2	Peso sobre ejes con carga, delante/atrás	(kg)	4.743 / 631	5.382 / 693
	2.3	Peso sobre ejes sin carga, delante/atrás	(kg)	1.681 / 1.693	1.714 / 1.861
Ruedas	3.1	Bandajes, delante/atrás (G=goma maciza, SE=superelásticas, N=neumáticas)		SE [1]	SE [1]
	3.2	Dimensiones ruedas delanteras		225/75-10 (23x9-10) [2]	225/75-10 (23x9-10) [2]
	3.3	Dimensiones ruedas traseras		6,50-10	6,50-10
	3.5	Cantidad de ruedas (x = motrices), delante/atrás		2x (4x) / 2 [3]	2x (4x) / 2 [3]
	3.6	Ancho de vía, delantero	b10 (mm)	972 (1.140) [3] [4]	972 (1.140) [3] [4]
	3.7	Ancho de vía, trasero	b11 (mm)	942 [5]	942 [5]
Dimensiones	4.1	Inclinación del mástil/tablero portahorquillas hacia delante/atrás	a/b (°)	5,0 / 8,0	5,0 / 8,0
	4.2	Altura del mástil replegado	h1 (mm)	2.227	2.227
	4.3	Elevación libre	h2 (mm)	150	150
	4.4	Altura de elevación	h3 (mm)	3.150	3.150
	4.5	Altura del mástil extendido	h4 (mm)	3.703	3.822
	4.7	Altura del tejadillo protector/cabina de conducción	h6 (mm)	2.170	2.170
	4.8	Altura del asiento	h7 (mm)	1.065	1.065
	4.12	Altura del enganche	h10 (mm)	655	645
	4.19	Longitud total	l1 (mm)	3.635	3.675
	4.20	Longitud hasta respaldo de horquillas	l2 (mm)	2.635	2.675
	4.21	Anchura total	b1/b2 (mm)	1.180	1.180
	4.22	Sección de horquillas (grosor x anchura x longitud)	s/e/l (mm)	45 x 100 x 1.000	45 x 100 x 1.000
	4.23	Tablero portahorquillas, acorde ISO 2328, clase/tipo A, B		2A	2A
	4.24	Anchura del tablero portahorquillas	b3 (mm)	1.080 [6] [7]	1.150 [7]
	4.31	Distancia a suelo, desde parte inferior del mástil	m1 (mm)	111	109
	4.32	Distancia a suelo, desde centro de batalla	m2 (mm)	131	129
	4.33	Anchura de pasillo para palet de 1000 x 1200 transversal	Ast (mm)	3.972 [8]	4.010 [8]
	4.34	Anchura de pasillo para palet de 800 x 1200 longitudinal	Ast (mm)	4.172 [8]	4.210 [8]
	4.35	Radio de giro	Wa (mm)	2.382	2.420
	4.36	Mínima distancia de rotación	b13 (mm)	580	580
Rendimiento	5.1	Velocidad de traslación, con/sin carga	(km/h)	22 / 22	22 / 22
	5.2	Velocidad de elevación, con/sin carga	(m/s)	0,53 / 0,55	0,53 / 0,55
	5.3	Velocidad de descenso, con/sin carga	(m/s)	0,56 / 0,56	0,56 / 0,56
	5.5	Fuerza de tracción, con/sin carga	(N)	15.020 / 13.190	15.020 / 13.450
	5.7	Pendiente superable, con/sin carga	(%)	28,0 / 34,0	24,0 / 31,0
	5.9	Tiempo de aceleración, con/sin carga	(s)	5,2 / 4,5	5,4 / 4,7
	5.10	Freno de servicio		hidrostático	hidrostático
Accionamiento	7.1	Fabricante del motor/tipo		VW BXT	VW BXT
	7.2	Potencia nominal según ISO 1585	(kW)	30	30
	7.3	Revoluciones nominales	(1/min)	2.800	2.800
	7.4	Número de cilindros/cubicaje	(-/cm3)	4 / 1.896	4 / 1.896
	7.5	Consumo de combustible según ciclo VDI	(l/h)	2,3	2,5
	7.5a	Consumo de combustible según ciclo VDI	(kg/h)	-	-
	7.5b	Consumo de combustible según ciclo VDI	(m3/h)	-	-
Otros	8.1	Tipo de transmisión		LTC	LTC
	8.2	Presión de servicio para implementos	(bar)	175	205
	8.3	Cantidad de aceite para implementos	(l/min)	38	38
	8.4	Nivel sonoro al oído del conductor	(dB(A))	79	79
	8.5	Enganche de remolque, tipo/modelo, DIN 15170		equivalente versión H	equivalente versión H

1) Opcionalmente, ruedas neumáticas
2) Opcionalmente, ruedas gemelas 6.50-10 (N y SE); ruedas neumáticas simples 23x9-10/16, y ruedas SE 23x10-12
3) Valores entre paréntesis relativos a ruedas delanteras gemelas.
4) 1024 mm para ruedas SE 23x10-12
5) Ancho de vía de 932 mm para ruedas neumáticas y SE 23x9-10
6) Opcionalmente, anchura de portahorquillas de 1150 mm (6 rodillos)
7) 1510 mm en caso de ruedas gemelas
8) Incluyendo 200 mm (min.) de distancia de seguridad
9) (H)= alta calidad, (L)= baja calidad

LINDE	LINDE	LINDE	LINDE
H20/600T	**H25T**	**H20/600 GNC**	**H25 GNC**
392-02	392-02	392-02	392-02
LPG	LPG	GNC	GNC
Sentado	Sentado	Sentado	Sentado
2,0	2,5	2,0	2,5
600	500	600	500
390	390	390	390
1.865	1.905	1.865	1.905
3.355	3.556	3.355	3.556
4.707 / 648	5.347 / 709	4.707 / 648	5.347 / 709
1.645 / 1.710	1.679 / 1.877	1.645 / 1.710	1.679 / 1.877
SE [1]	SE [1]	SE [1]	SE [1]
225/75-10 (23x9-10) [2]	225/75-10 (23x9-10) [2]	225/75-10 (23x9-10) [2]	225/75-10 (23x9-10) [2]
6,50-10	6,50-10	6,50-10	6,50-10
2x (4x) / 2 [3]	2x (4x) / 2 [3]	2x (4x) / 2 [3]	2x (4x) / 2 [3]
972 (1.140) [3] [4]	972 (1.140) [3] [4]	972 (1.140) [3] [4]	972 (1.140) [3] [4]
942 [5]	942 [5]	942 [5]	942 [5]
5,0 / 8,0	5,0 / 8,0	5,0 / 8,0	5,0 / 8,0
2.227	2.227	2.227	2.227
150	150	150	150
3.150	3.150	3.150	3.150
3.703	3.822	3.703	3.822
2.170	2.170	2.170	2.170
1.065	1.065	1.065	1.065
655	645	655	645
3.635	3.675	3.635	3.675
2.635	2.675	2.635	2.675
1.180	1.180	1.180	1.180
45 x 100 x 1.000	45 x 100 x 1.000	45 x 100 x 1.000	45 x 100 x 1.000
2A	2A	2A	2A
1.080 [6] [7]	1.150 [7]	1.080 [6] [7]	1.150 [7]
111	109	111	109
131	129	131	129
3.972 [8]	4.010 [8]	3.972 [8]	4.010 [8]
4.172 [8]	4.210 [8]	4.172 [8]	4.210 [8]
2.382	2.420	2.382	2.420
580	580	580	580
22 / 22	22 / 22	22 / 22	22 / 22
0,53 / 0,55	0,53 / 0,55	0,53 / 0,55	0,53 / 0,55
0,56 / 0,56	0,56 / 0,56	0,56 / 0,56	0,56 / 0,56
15.020 / 12.910	15.020 / 13.180	15.020 / 12.910	15.020 / 13.180
28,0 / 33,0	24,0 / 31,0	28,0 / 33,0	24,0 / 31,0
5,0 / 4,4	5,3 / 4,5	5,1 / 4,5	5,4 / 4,6
hidrostático	hidrostático	hidrostático	hidrostático
VW BEF	VW BEF	VW CBS	VW CBS
37	37	37	37
2.600	2.600	2.600	2.600
4 / 1.984	4 / 1.984	4 / 1.984	4 / 1.984
-	-	-	-
2,2	2,3	-	-
-	-	3,0 (H); 3,3 (L) [9]	3,2 (H); 3,5 (L) [9]
LTC	LTC	LTC	LTC
175	205	175	205
38	38	38	38
79	79	79	79
equivalente versión H	equivalente versión H	equivalente versión H	equivalente versión H

Diagramas de capacidades de elevación

H20/600

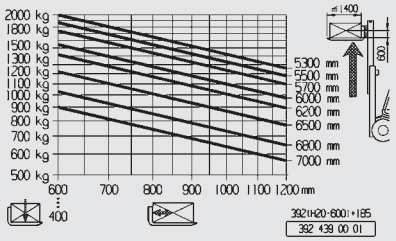

H25/500

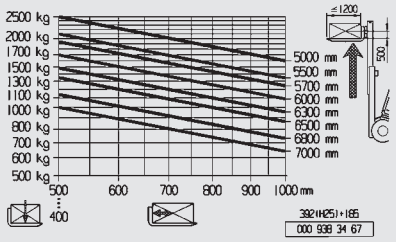

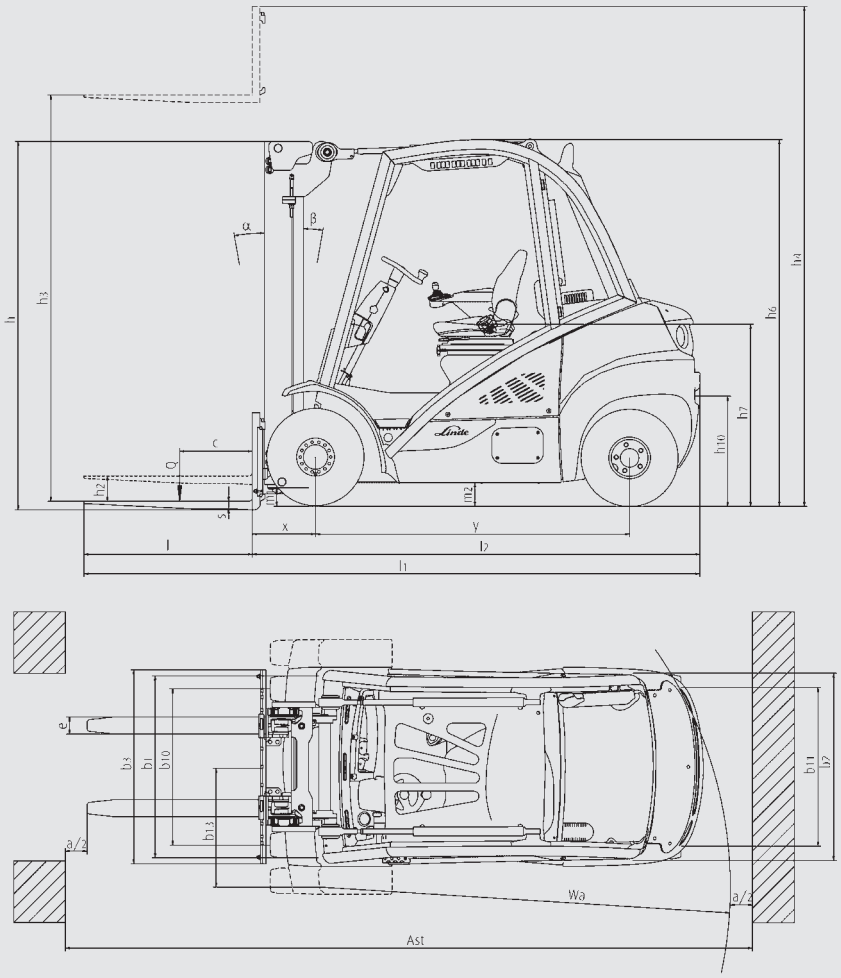

Mástil estándar (en mm)								
Altura de elevación	**h3**	H20/25	3.150	3.450	3.750	4.050	4.550	
Altura del mástil replegado	**h1**	H20/25	2.227	2.377	2.527	2.677	2.927	
Altura del mástil extendido	**h4**	H20	3.708	4.008	4.308	4.608	5.108	
	h4	H25	3.822	4.122	4.422	4.722	5.222	
Elevación libre	**h2**	H20/25	150	150	150	150	150	

Mástil dúplex (en mm)								
Altura de elevación	**h3**	H20/25	3.170	3.770	4.070	-	-	-
Altura del mástil replegado	**h1**	H20/25	2.154	2.454	2.604	-	-	-
Altura del mástil extendido	**h4**	H20	3.728	4.328	4.628	-	-	-
	h4	H25	3.842	4.442	4.742	-	-	-
Elevación libre	**h2**	H20	1.625	1.925	2.075	-	-	-
	h2	H25	1.511	1.811	1.961	-	-	-

Mástil tríplex (en mm)								
Altura de elevación	**h3**	H20/25	4.715	5.515	5.965	6.465	-	-
Altura del mástil replegado	**h1**	H20/25	2.154	2.454	2.604	2.804	-	-
Altura del mástil extendido	**h4**	H20	5.273	6.073	6.523	7.023	-	-
	h4	H25	5.342	6.142	6.592	7.092	-	-
Elevación libre	**h2**	H20	1.625	1.925	2.075	2.275	-	-
	h2	H25	1.511	1.811	1.961	2.161	-	-

Otras alturas de elevación sobre demanda

Equipamiento

Equipamiento estándar

Doble pedal de Linde para controlar la marcha adelante/atrás y el frenado.

Linde Load Control integrado en el apoyabrazos.

Altura de acceso a contenedores (tejadillo protector de 2.170 mm).

Asiento confort con suspensión hidráulica y amplio rango de ajuste.

Dirección hidrostática con volante libre de retrogiro.

Gran seguridad y estabilidad garantizadas por el Marco Protector de Linde.

Display antideslumbrante con indicador de nivel de combustible, reloj, cuentahoras, e información de mantenimiento.

Pilotos de control en el display para presión de aceite del motor, sobrecalentamiento del motor, freno de estacionamiento, señal acústica de aviso para las temperaturas del motor y del aceite hidráulico, filtro de admisión obstruido y bajo nivel de combustible.

Amplio espacio para guardar utensilios de escritura, latas de bebidas, etc.

Filtro de admisión de aire con separador ciclónico integrado.

Filtro hidráulico de alto rendimiento que mantiene el aceite óptimamente limpio y prolonga la vida útil de todos los componentes hidráulicos.

Ruedas superelásticas.

Carretilla GLP dotada de un convertidor catalítico de dos vías.

Diseño ergonómico del soporte de la botella de gas para facilitar el cambio.

Carretilla GLP dotada de un indicador ultrasónico de nivel de combustible para las botellas de recambio.

Versión de depósito volumétrico de combustible GLP con indicador de nivel de combustible en la consola del display.

Nuevas características para los modelos Evo:

Bomba hidráulica de caudal variable para un menor consumo energético y bajas emisiones y reducido nivel sonoro.

Nuevo asiento y apoyabrazos ergonómicos, para un menor cansancio e incremento de la productividad.

El modelo H20/600 sustituye al modelo H20/500. Esto aporta una mayor capacidad residual.

LEPS (Linde-Engine-Protection-System) que monitoriza los parámetros más importantes del vehículo.

Linde Curve Assist: adaptación automática de la velocidad en curvas.

Sistema de conducción dinámico, integrado al sistema de elevación.

Eje de dirección mejorado, con mayores ángulos de oscilación.

Agarradero/asidero de acceso al puesto de conducción.

Ventilador eléctrico para el radiador, de alta eficiencia energética.

Equipamiento opcional

Pedal simple de traslación con selector de dirección dispuesto en el apoyabrazos.

Ampliaciones para el tejadillo protector hasta obtener una cabina completamente cerrada con parabrisas delantero y trasero y puertas (también disponibles con cristal tintado).

Limpiaparabrisas de serie para los parabrisas delantero, trasero de y techo.

Asientos que proporcionan un confort adicional y posibilidades de ajuste.

Calefacción de cabina con filtro antipolen.

Aire acondicionado.

Radio, CD.

Persiana de techo, tabla portapapeles, iluminación del habitáculo, columna de dirección con ajuste de altura.

Mástiles estándar con alturas de elevación entre 3.150 mm y 6.550 mm.

Mástiles dúplex (elevación libre total) con alturas de elevación entre 3.170 mm y 4.720 mm.

Mástiles tríplex (elevación libre total) con alturas de elevación entre 4.715 mm y 6.465 mm.

Desplazador lateral integral.

Posicionador de horquillas integral.Reja protectora de carga.

Uno o dos circuitos hidráulicos auxiliares para todos los tipos de mástiles.

Diferentes longitudes de horquillas.

Protección superior de los cilindros de inclinación.

Alumbrado de la carretilla, luces de trabajo.

Alarma acústica marcha atrás, faro intermitente y luces estroboscópicas.

Retrovisores.

Blue Spot Light original de Linde.

Circuito cerrado de televisión.

Especificaciones para circulación por vía pública.

Filtro de partículas diésel con indicador de nivel de carga en la consola del display.

Prefiltración de aire.

Prefiltración de aire en baño de aceite.

Termostato con avisador acústico.

Depósitos de carga volumétrica para GLP.

Catalizador regulado de 3 vías (para versión GLP).

Catalizadores no regulados para las versiones Diésel y GNC.

Versión GNC.

Linde Fleet Data Management.

Pinturas personalizadas.

Otras opciones sobre demanda.