

Equipamiento de serie/opcional

Equipamiento de serie

Generalidades:
- Anchura total de chasis 1270 mm/1140 mm (versión N)
- Linde Load Control para la elevación, descenso, retracción, inclinación y desplazamiento lateral
- Doble pedal de aceleración de Linde
- Amplia pantalla digital
- Motor de tracción de corriente alterna de 6,5 kW y motor de elevación de corriente alterna de 14 kW sellados y sin mantenimiento
- Dirección eléctrica y reológica de 180º con sensación de conducción
- Control Digital de Linde (LDC) para una suavidad y precisión del control electrónico de todas las funciones de tracción e hidráulicas
- Rueda motriz y ruedas de carga de poliuretano

Nuevas características de serie:
- Modos de rendimiento/ahorro energético variables (Ahorro, Eficiencia, Rendimiento) para aplicaciones individuales
- Puesto de conducción suspendido
- Asiento de suspensión neumática completamente regulable con ajuste automático para el peso del conductor
- Consola de mando ajustable e integrada
- Amplios compartimentos de almacenamiento porta-objetos
- Indicador de altura por encima de la zona de elevación libre
- Llave de contacto o alternativamente acceso mediante código PIN

Mástil:
- Mástil Triplex fijo triple resistente a la torsión y con máxima visibilidad
- Portahorquillas basculante y desplazador lateral integral
- Longitud de horquillas de 1150 mm

Seguridad:
- Sistema de control de parada de la máquina en caso de incidentes en la tracción, dirección o fallo en la elevación
- Bloqueo del sistema de tracción accionado por el asiento
- Asistente de conducción en curvas de Linde (LCA)
- Desaceleración automática al finalizar la retracción y a máx. elevación
- Reducción de la velocidad de desplazamiento directamente relacionada con la altura de elevación
- Pulsador de emergencia
- Bloqueo de batería con enclavamiento de marcha lenta
- Protección de sobrecarga para las funciones eléctricas e hidráulicas
- Pantalla de policarbonato protectora entre la consola y el mástil
- Bocina eléctrica

Equipamiento opcional

- Mástiles Triplex fijos con alturas de elevación de 4355 mm a 12955 mm
- Sistema Linde de control dinámico del mástil (DMC) con retracción eléctrica (ER)*
- Autocentramiento del desplazamiento lateral
- Nivelación horizontal de la horquilla
- Descenso amortiguado de las horquillas
- Longitudes de horquillas alternativas
- Alargaderas de horquillas
- Respaldo de carga
- Palancas hidráulicas individuales
- Pedal simple de aceleración, diseño automovilístico con bloqueo activable con el pie izquierdo (hombre muerto)
- Dirección 360º (solo con pedal de aceleración simple)
- Dirección invertida
- Preselector de altura de elevación
- Asiento de PVC
- Cojín de asiento de cuero reforzado
- Asiento con calefacción
- Versión para almacenaje en frío con protección hasta - 30°C
- Cabina para almacenaje en frío (no disponible con chasis estrechos)
- Cabina temperatura ambiente (no disponible con chasis estrechos)
- Tejadillo de vidrio blindado High Vision
- Puerta protectora contra corrientes de aire
- Marco protector del hombro izquierdo
- Tejadillo con sobreprotección de policarbonato o rejilla metálica
- Tejadillo drive-in para estanterías compactas
- Ruedas guía laterales
- Protección ruedas de carga
- Sistema de cámaras CCTV montado sobre el mástil
- Sistema de visión, cámaras combinadas en el tejadillo protector y mástil, imagen de pantalla dividida*
- Ventilador montado en el tejadillo para confort del conductor
- Soporte para terminal de datos
- Opción barra soporte
- Luz interior
- Enchufe auxiliar de 12V
- Faros de trabajo de LED
- Faros rotativos/destellantes
- Blue Spot™ - Luz de alerta
- Linde Fleet Management (LFM)
- Alarma sonora de la tracción
- Circuito hidráulico adicional para accesorios
- Rodillos en habitáculo de baterías
- Mesa de rodillos para baterías
- Colores alternativos
- Otras opciones disponibles bajo pedido

* Consulte disponibilidad



Carretillas retráctiles eléctricas
Capacidad: 1000 - 2500 kg
R 10 - R 25 / HD / N / W

Serie 1120

Linde Material Handling

Seguridad

Con cuatro sistemas de frenado independientes, una circuitería duplicada contra fallos y una impresionante gama de características de protección para el operador, se garantiza un ambiente de trabajo eficiente y seguro.

Prestaciones

Potentes motores AC de tracción y elevación, en combinación con el controlador inteligente de Linde, que proporcionan unas prestaciones eficientes en el plano energético para una productividad óptima. Sus mástiles Triplex fijos de gran visibilidad, con desplazador lateral integrado, garantizan ciclos de recuperación y almacenaje altamente eficientes.

Confort

La cabina del operario, una novedad a nivel mundial, está montada elásticamente sobre la base del chasis para conseguir aislar al operario de impactos y vibraciones. Un asiento completamente regulable y ergonómico con suspensión neumática y una consola de control integrada que incorpora las palancas de mando hidráulicas, junto con un volante de dirección compacto, proporcionan el máximo nivel de confort para el operador. El exclusivo sistema de dirección eléctrica y reológica de Linde permite maniobrar y conducir sin esfuerzo y con la máxima seguridad. En tales condiciones de trabajo, excepcionales y desestresantes, el operario se siente más motivado y totalmente centrado en el trabajo.

Fiabilidad

Los elementos claves para asegurar soluciones rentables en la cadena de suministros son la fiabilidad y durabilidad. Las retráctiles de Linde proporcionan enormes beneficios, gracias a su experiencia de más de 50 años en las más extremas condiciones industriales y comerciales. Todos los componentes clave han sido diseñados y fabricados por Linde para conseguir estos objetivos. Las altas capacidades residuales también son el resultado de esta política.

Productividad

La excepcional gama de carretillas retráctiles Linde está diseñada para aportar una alta productividad de forma continua, garantizando una interrelación de trabajo lo más intuitiva posible entre el operario y la carretilla. Esta interrelación se aúna con el diseño y las características de rendimiento exclusivas de Linde para producir el coste mínimo de manipulación por palet movido. Sistema DMC de Linde, la revolución en la manipulación de cargas.

Características

Extraordinario entorno de trabajo
- Destacado confort y funcionalidad en el puesto de conducción suspendido, así como con un asiento confortable, con suspensión neumática y totalmente regulable según las preferencias del operador
- Consola de mando regulable e integral que incorpora todos los mandos
- Linde Load Control: control de todos los movimientos del mástil de forma precisa y sin esfuerzo
- Tejadillo de vidrio blindado de máxima visibilidad, disponible opcionalmente



Estabilidad
- Chasis diseñado y construido para una máxima resistencia y durabilidad
- Materiales y componentes de construcción para aplicaciones intensivas que aumentan el inherente bajo centro de gravedad, para una óptima estabilidad y altas capacidades residuales
- Asistente de conducción en curvas de Linde para una mayor seguridad en los giros (LCA)

Doble pedal de aceleración de Linde
- Selección de dirección adelante/atrás perfecta y sin esfuerzo que proporciona un asombroso control de la tracción al mínimo requerimiento del operador
- El pie izquierdo está siempre protegido dentro del contorno del chasis
- El conductor es capaz de mantener unos altos niveles de eficiencia y productividad

Maniobrabilidad
- Unas dimensiones de chasis compacto con una distancia entre ejes corta, junto con un suave sistema de dirección reológico aseguran una fácil y eficiente maniobrabilidad y reafirman una conducción en línea recta
- Par de dirección regulable para adaptarse a las preferencias personales del operario
- Excelente visibilidad de la carga y del entorno de la máquina

Máxima visibilidad a través del mástil de Linde
- Mástil Triplex fijo resistente a la torsión y con máxima visibilidad
- Configuración de cilindros gemelos para una visibilidad óptima
- Las mangueras hidráulicas son guiadas a través del mástil para mejorar la visibilidad



Precisión
- aniobrabilidad fiable y perfecta gracias a los excepcionales pedales de aceleración dobles de Linde
- Alta precisión en la manipulación de cargas por medio del Linde Load Control
- Sistema de dirección reológico eléctrico con respuesta inmediata y progresiva
- Pantalla digital de instrumentos para una lectura instantánea del estado de la retráctil
- Consola de control integrada y ajustable



Sistema Linde de Control Dinámico del Mástil
- DMC y ER: una revolución en la manipulación de cargas - una primicia mundial para carretillas retráctiles
- La innovación clave de este asistente al operador es el sistema de Retracción Eléctrica (ER) inteligente, preciso y energéticamente eficiente
- El sistema DMC se basa en la Retracción Eléctrica que compensa las deflexiones dinámicas del mástil y las oscilaciones generadas durante los procesos de elevación



Mantenimiento
- Motores de dirección, elevación y tracción de corriente alterna, sellados y sin mantenimiento
- Sistema de Control Digital de Linde (LDC) configurable con tecnología de diagnóstico incorporada
- Fácil acceso de mantenimiento
- Hasta 1000 horas de servicio entre intervalos de mantenimiento dependiendo de la aplicación

Linde Material Handling

Linde Material Handling Ibérica, S.A.

Barcelona: Avda. Prat de la Riba, 181 - 08780 PALLEJÁ - Tel. +34 936 633 232
Madrid: Avda. San Pablo, 16 - Pol. Ind. Coslada - 28823 COSLADA - Tel. +34 916 601 990
Sevilla: Parque Empresarial La Negrilla - C/ Ilustración, s/n - 41016 SEVILLA - Tel. +34 955 541 277
Valencia: Pol. Ind. Mas de Baló - C/ Masia del Conde, s/n - 46394 RIBARROJA DEL TURIA - Tel. +34 960 118 534
Lisboa: Zona Industrial do Passil - Lote 102-A Passil - 2890-182 ALCOCHETE - Tel. +351 212 306 760

www.linde-mh.es/www.linde-mh.pt info@linde-mh.es/info@linde-mh.pt

Su Concesionario Oficial Linde:

Sobre el medio ambiente: Linde Material Handling GmbH, Hamburg, Alemania, certificada según ISO 14001. Las fotografías y especificaciones técnicas podrán incluir opciones y no estar vinculadas a las normativas locales. Todas las dimensiones están sujetas a las tolerancias habituales.

CGT 4500 0415

Información Técnica conforme a las directrices VDI 2198

Características	1.1	Fabricante		LINDE	LINDE	LINDE	LINDE	LINDE	LINDE	LINDE	LINDE	LINDE	LINDE	LINDE	LINDE	LINDE	LINDE
	1.2	Denominación de modelo		**R10N**	**R12N**	**R14**	**R14HD**	**R14N**	**R16**	**R16HD**	**R16N**	**R20**	**R20HD**	**R20N**	**R20W-1470**	**R20W-1670**	**R25**
	1.2a	Serie		1120-00	1120-00	1120-00	1120-00	1120-00	1120-00	1120-00	1120-00	1120-00	1120-00	1120-00	1120-00	1120-00	1120-00
	1.3	Sistema de tracción		Batería	Batería	Batería	Batería	Batería	Batería	Batería	Batería	Batería	Batería	Batería	Batería	Batería	Batería
	1.4	Conducción		Sentado	Sentado	Sentado	Sentado	Sentado	Sentado	Sentado	Sentado	Sentado	Sentado	Sentado	Sentado	Sentado	Sentado
	1.5	Capacidad de carga	Q (t)	1,0	1,2	1,4	1,4	1,4	1,6	1,6	1,6	2,0	2,0	2,0	2,0	2,0	2,0
	1.6	Centro de carga	c (mm)	600 / 500	600 / 500	600 / 500	600 / 500	600 / 500	600 / 500	600 / 500	600 / 500	600 / 500	600 / 500	600 / 500	600 / 500	600 / 500	600 / 500
	1.8	Centro de eje a talón de horquilla	x (mm)	223	223	399	275	401	466	347	396	347	419	259	347	347	419
	1.9	Distancia entre ejes (batalla)	y (mm)	1275	1275	1381	1381	1453	1453	1453	1453	1525	1669	1525	1525	1525	1669
Pesos	2.1	Peso propio	(kg)	3050 [1]	3050 [1]	3065 [1]	3735 [1]	3080 [1]	3075 [1]	3955 [1]	3080 [1]	4380 [1]	5135 [1]	4235 [1]	4465 [1]	4515 [1]	5135 [1]
	2.3	Peso sobre ejes sin carga, eje delantero/trasero	(kg)	1760 / 1290	1760 / 1290	1940 / 1125	2090 / 1645	1920 / 1160	1995 / 1080	2330 / 1625	1920 / 1160	2540 / 1840	2945 / 2190	2280 / 1955	2600 / 1865	2640 / 1875	2945 / 2190
	2.4	Peso sobre ejes, con mástil desplazado, con carga, delante/atrás	(kg)	600 / 3450	477 / 3773	665 / 3800	810 / 4325	706 / 3774	745 / 3930	815 / 4740	600 / 4080	695 / 5685	1020 / 6115	645 / 5590	755 / 5710	795 / 5720	765 / 6870
	2.5	Peso sobre ejes, con mástil retraído, con carga, delante/atrás	(kg)	1464 / 2586	1405 / 2845	1736 / 2729	1761 / 3374	1728 / 2752	1847 / 2828	2051 / 3504	1695 / 2985	2208 / 4172	2728 / 4407	1833 / 4402	2268 / 4197	2308 / 4207	2674 / 4961
Ruedas	3.1	Ruedas (goma, SE, neumáticas, poliuretano)		Poliuretano	Poliuretano	Poliuretano	Poliuretano	Poliuretano	Poliuretano	Poliuretano	Poliuretano	Poliuretano	Poliuretano	Poliuretano	Poliuretano	Poliuretano	Poliuretano
	3.2	Dimensiones de las ruedas, delante		Ø 360 x 130	Ø 360 x 130	Ø 360 x 130	Ø 360 x 130	Ø 360 x 130	Ø 360 x 130	Ø 360 x 130	Ø 360 x 130	Ø 360 x 140	Ø 360 x 140	Ø 360 x 140	Ø 360 x 140	Ø 360 x 140	Ø 360 x 140
	3.3	Dimensiones de las ruedas, detrás		Ø 285 x 100	Ø 285 x 100	Ø 285 x 100	Ø 285 x 100	Ø 285 x 100	Ø 285 x 100	Ø 285 x 100	Ø 285 x 100	Ø 350 x 100	Ø 350 x 100	Ø 350 x 100	Ø 350 x 100	Ø 350 x 100	Ø 350 x 100
	3.5	Cantidad de ruedas, (x = motrices), delante/atrás		1x / 2	1x / 2	1x / 2	1x / 2	1x / 2	1x / 2	1x / 2	1x / 2	1x / 2	1x / 2	1x / 2	1x / 2	1x / 2	1x / 2
	3.6	Ancho de vía, delante	b10 (mm)	0	0	0	0	0	0	0	0	0	0	0	0	0	0
	3.7	Ancho de vía, detrás	b11 (mm)	1037	1037	1167	1167	1037	1167	1167	1037	1167	1167	1037	1367	1567	1167
Dimensiones	4.1	Inclinación del mástil/portahorquillas, adelante/atrás	a/b (°)	2,0 / 4,0	2,0 / 4,0	2,0 / 4,0	2,0 / 4,0	2,0 / 4,0	2,0 / 4,0	2,0 / 4,0	2,0 / 4,0	2,0 / 4,0	2,0 / 4,0	2,0 / 4,0	2,0 / 4,0	2,0 / 4,0	2,0 / 4,0
	4.2	Altura de mástil, replegado	h1 (mm)	2485	2485	2485	3180	2485	2485	3430	2485	3655	4930	3655	3655	3655	4930
	4.3	Elevación libre	h2 (mm)	1636	1636	1636	2051	1636	1636	2301	1636	2776	3800	2776	2776	2776	3800
	4.4	Elevación	h3 (mm)	5760	5760	5760	7555	5760	5760	8255	5760	8955	11455	8955	8955	8955	11455
	4.5	Altura de mástil, extendido	h4 (mm)	6649	6649	6649	8301	6649	6649	9001	6649	9701	12201	9701	9701	9701	12201
	4.7	Altura del tejadillo protector (cabina)	h6 (mm)	2110 [2]	2110 [2]	2110 [2]	2110 [2]	2110 [2]	2110 [2]	2110 [2]	2110 [2]	2110 [2]	2110 [2]	2110 [2]	2110 [2]	2110 [2]	2110 [2]
	4.8	Altura de asiento/nivel de la plataforma	h7 (mm)	910 - 1040	910 - 1040	910 - 1040	910 - 1040	910 - 1040	910 - 1040	910 - 1040	910 - 1040	910 - 1040	910 - 1040	910 - 1040	910 - 1040	910 - 1040	910 - 1040
	4.10	Altura de los brazos de carga	h8 (mm)	307,5	307,5	307,5	307,5	307,5	307,5	307,5	307,5	372,5	372,5	372,5	372,5	372,5	372,5
	4.19	Longitud total	l1 (mm)	2423 [1]	2423 [1]	2351 [1]	2475 [1]	2423 [1]	2356 [1]	2475 [1]	2428 [1]	2547 [1]	2619 [1]	2635 [1]	2547 [1]	2547 [1]	2619 [1]
	4.20	Longitud hasta talón de horquilla	l2 (mm)	1273	1273	1201	1325	1273	1206	1325	1278	1397	1469	1485	1397	1397	1469
	4.21	Anchura total	b1/b2 (mm)	1140	1140	1270	1270	1140	1270	1270	1140	1270	1270	1140	1470	1670	1270
	4.22	Dimensiones de horquillas	s/e/l (mm)	40 x 80 x 1150	40 x 80 x 1150	40 x 80 x 1150	45 x 100 x 1150	40 x 80 x 1150	45 x 100 x 1150	45 x 100 x 1150	45 x 100 x 1150	45 x 100 x 1150	45 x 100 x 1150	45 x 100 x 1150	45 x 100 x 1150	45 x 100 x 1150	45 x 100 x 1150
	4.23	Portahorquillas conforme a ISO 2328, clase/tipo A, B		2A	2A	2A	2A	2A	2A	2A	2A	2A	2A	2A	2A	2A	2A
	4.24	Anchura del portahorquillas	b3 (mm)	830	830	830	830	830	830	830	830	830	830	830	830	830	830
	4.25	Anchura de horquillas, mín./máx.	b5 (mm)	316 / 600	316 / 600	296 / 690	316 / 710	316 / 600	296 / 690	316 / 710	316 / 600	316 / 710	316 / 710	316 / 600	316 / 710	316 / 710	316 / 710
	4.26	Anchura entre los brazos de carga	b4 (mm)	790	790	920	920	790	920	920	790	920	920	790	1120	1320	920
	4.28	Carrera de retracción	l4 (mm)	409	409	585	465	587	657	537	587	567	639	479	567	567	639
	4.31	Distancia hasta el suelo, debajo del mástil	m1 (mm)	75	75	75	75	75	75	75	75	75	75	75	75	75	75
	4.32	Distancia al suelo, centro de batalla	m2 (mm)	70	70	70	70	70	70	70	70	70	70	70	70	70	65
	4.33	Anchura de pasillo con palé 1000 x 1200, transversal	Ast (mm)	2702 [3] [6]	2702 [3] [6]	2689 [3] [6]	2781 [3] [6]	2738 [3] [6]	2713 [3] [6]	2799 [3] [6]	2741 [3] [6]	2865 [3] [6]	2950 [3] [6]	2913 [3] [6]	2897 [3] [6]	2937 [3] [6]	2950 [3] [6]
	4.34	Anchura de pasillo con palé 800 x 1200, longitudinal	Ast (mm)	2776 [3] [6]	2776 [3] [6]	2735 [3] [6]	2848 [3] [6]	2784 [3] [6]	2746 [3] [6]	2852 [3] [6]	2788 [3] [6]	2920 [3] [6]	2992 [3] [6]	2982 [3] [6]	2952 [3] [6]	2992 [3] [6]	2992 [3] [6]
	4.35	Radio de giro	Wa (mm)	1520 [5]	1520 [5]	1640 [5]	1640 [5]	1690 [5]	1710 [5]	1710 [5]	1690 [5]	1778 [5]	1915	1760 [5]	1810 [5]	1850	1915 [5]
	4.37	Longitud del chasis	l7 (mm)	1641	1641	1737	1737	1819	1817	1817	1819	1922	2066	1924	1922	1922	2066
Prestaciones	5.1	Velocidad de traslación, con/sin carga	(km/h)	14 / 14 [4] [7]	14 / 14 [4] [7]	14 / 14 [4] [7]	14 / 14 [4] [7]	14 / 14 [4] [7]	14 / 14 [4] [7]	14 / 14 [4] [7]	14 / 14 [4] [7]	14 / 14 [4] [7]	14 / 14 [4] [7]	14 / 14 [4] [7]	14 / 14 [4] [7]	14 / 14 [4] [7]	14 / 14 [4] [7]
	5.2	Velocidad de elevación, con/sin carga	(m/s)	0,55 / 0,7	0,55 / 0,7	0,53 / 0,7	0,55 / 0,66	0,53 / 0,7	0,51 / 0,7	0,52 / 0,66	0,51 / 0,7	0,46 / 0,66	0,46 / 0,66	0,43 / 0,52	0,46 / 0,66	0,46 / 0,66	0,39 / 0,66
	5.3	Velocidad de descenso, con/sin carga	(m/s)	0,58 / 0,47	0,56 / 0,47	0,53 / 0,47	0,55 / 0,44	0,53 / 0,47	0,47 / 0,47	0,55 / 0,44	0,47 / 0,47	0,55 / 0,44	0,55 / 0,44	0,55 / 0,44	0,55 / 0,44	0,55 / 0,44	0,55 / 0,44
	5.4	Velocidad de retracción con/sin carga	(m/s)	0,2	0,2	0,2	0,2	0,2	0,2	0,2	0,2	0,2	0,2	0,2	0,2	0,2	0,2
	5.8	Pendiente máxima superable, con/sin carga	(%)	10,0 / 10,0	10,0 / 10,0	10,0 / 10,0	10,0 / 10,0	10,0 / 10,0	10,0 / 10,0	10,0 / 10,0	10,0 / 10,0	10,0 / 10,0	10,0 / 10,0	10,0 / 10,0	10,0 / 10,0	10,0 / 10,0	10,0 / 10,0
	5.9	Tiempo de aceleración, con/sin carga	(s)	4,7 / 4,6	4,7 / 4,6	4,7 / 4,6	4,8 / 4,7	4,7 / 4,6	4,8 / 4,7	4,9 / 4,7	4,8 / 4,6	5,1 / 4,7	5,3 / 4,8	5,1 / 4,7	5,2 / 4,7	5,2 / 4,7	5,4 / 4,8
	5.10	Freno de servicio		hidr./mec.	hidr./mec.	hidr./mec.	hidr./mec.	hidr./mec.	hidr./mec.	hidr./mec.	hidr./mec.	hidr./mec.	hidr./mec.	hidr./mec.	hidr./mec.	hidr./mec.	hidr./mec.
Motor	6.1	Motor de tracción, potencia horaria 60 minutos	(kW)	6,5	6,5	6,5	6,5	6,5	6,5	6,5	6,5	6,5	6,5	6,5	6,5	6,5	6,5
	6.2	Motor de elevación, a un S3 15%	(kW)	14	14	14	14	14	14	14	14	14	14	14	14	14	14
	6.3	Batería según DIN 43531/35/36 A, B, C, no		43 531 / B	43 531 / B	43 531 / C	43 531 / C	43 531 / B	43 531 / C	43 531 / C	43 531 / B	43 531 / C	43 531 / C	43 531 / B	43 531 / C	43 531 / C	43 531 / C
	6.4	Tensión de la batería/capacidad nominal (5 h)	(V/Ah)	48 / 420/465 [1]	48 / 420/465 [1]	48 / 420/465 [1]	48 / 560/620 [1]	48 / 420/465 [1]	48 / 420/465 [1]	48 / 560/620 [1]	48 / 420/465 [1]	48 / 700/775 [1]	48 / 840/930 [1]	48 / 700/775 [1]	48 / 700/775 [1]	48 / 700/775 [1]	48 / 840/930 [1]
	6.5	Peso de la batería (± 5%)	(kg)	746	746	750	939	746	750	939	746	1119	1306	1119	1119	1119	1306
	6.6	Consumo energético según ciclo VDI	(kWh/h)	a petición	a petición	a petición	a petición	a petición	4,44	a petición	a petición	a petición	a petición	a petición	a petición	a petición	a petición
Otros	8.2	Presión hidráulica para accesorios	(bar)	200	200	200	200	200	200	200	200	200	200	200	200	200	200
	8.3	Cantidad de aceite para accesorios	(l/min)	10	10	10	10	10	10	10	10	10	10	10	10	10	10
	8.4	Nivel de ruido al oído del operador	(dB(A))	64	64	63	63	63	63	63	63	64	64	64	64	64	64

1) Baterías alternativas pueden alterar l1, Ast y peso propio.
2) Con cabina + 95 mm
3) Incluida una distancia de seguridad de 200 mm (mín.).
4) Algunas especificaciones requieren una restricción de la retracción. Por favor, consultar
5) Con cabina aumenta el radio de giro (Wa) porque se requiere protección.
6) Adelante; atrás
7) En función de la configuración de rendimiento.

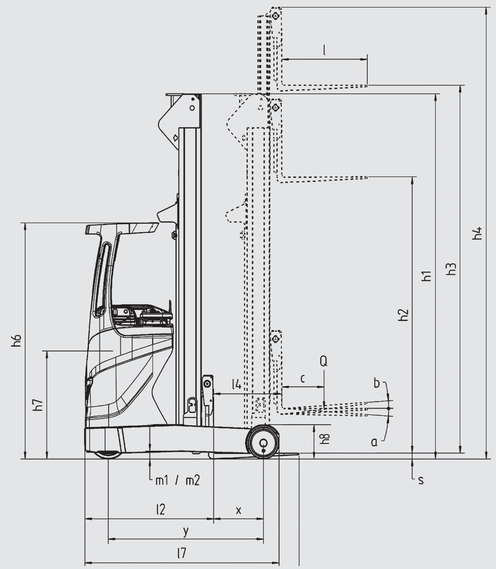

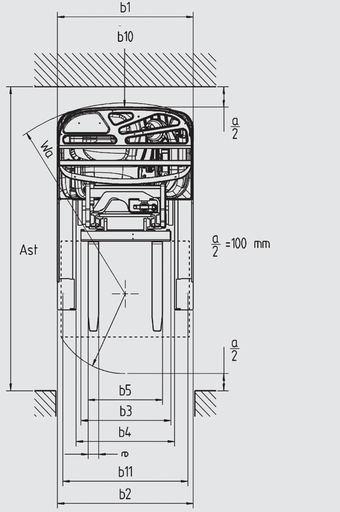

Mástiles de gran visibilidad con fijación triple, portahorquillas basculante (2° hacia adelante, 4° hacia atrás) **y desplazamiento lateral integrado (80 mm a cada lado)**

R 10 N, R 12 N, R 14 N y R 14

Elevación	**h3**	4660	5160	5760	6260	6660	6960	7260	7560	7960	8260	8560	-	-	-
Elevación libre	**h2**	1286	1436	1636	1811	1936	2061	2161	2261	2411	2581	2681	-	-	-
Altura de mástil, replegado	**h1**	2135	2285	2485	2660	2785	2910	3010	3110	3260	3430	3530	-	-	-
Altura de mástil, extendido	**h4**	5549	6049	6649	7149	7549	7849	8149	8449	8849	9149	9449	-	-	-

R 16 y R 16 N

Elevación	**h3**	4660	5160	5760	6260	6660	6960	7260	7560	7960	8260	8560	-	-	-
Elevación libre	**h2**	1286	1436	1636	1811	1936	2061	2161	2261	2411	2581	2681	-	-	-
Altura de mástil, replegado	**h1**	2135	2285	2485	2660	2785	2910	3010	3110	3260	3430	3530	-	-	-
Altura de mástil, extendido	**h4**	5549	6049	6649	7149	7549	7849	8149	8449	8849	9149	9449	-	-	-

Las siguientes elevaciones están disponibles dentro de los parámetros indicados para los modelos presentados:

R 14 HD: 4355 - 9455 mm, R 16 HD: 4355 - 11455 mm, R 20: 4355 - 11455 mm, R 20 HD: 4355 - 12955 mm, R 20 N: 4355 - 9455 mm, R 25: 4355 - 7955 mm

Elevación	**h3**	4355	4655	5155	5755	6355	6655	6955	7255	7555	7955	8255	8555	8955	9155
Elevación libre	**h2**	1001	1101	1251	1451	1651	1751	1851	1951	2051	2201	2301	2401	2526	2601
Altura de mástil, replegado	**h1**	2130	2230	2380	2580	2780	2880	2980	3080	3180	3330	3430	3530	3655	3730
Altura de mástil, extendido	**h4**	5101	5401	5901	6501	7101	7401	7701	8001	8301	8701	9001	9301	9701	9901

R 14 HD: 4355 - 9455 mm, R 16 HD: 4355 - 11455 mm, R 20: 4355 - 11455 mm, R 20 HD: 4355 - 12955 mm, R 20 N: 4355 - 9455 mm, R 25: 4355 - 7955 mm

Elevación	**h3**	9455	9655	9955	10155	10455	10655	10955	11155	11455	11755	11955	12255	12455	12955
Elevación libre	**h2**	2701	2751	2901	3026	3176	3301	3476	3601	3801	3975	4100	4300	4425	4800
Altura de mástil, replegado	**h1**	3830	3880	4030	4155	4305	4430	4605	4730	4930	5105	5230	5430	5555	5930
Altura de mástil, extendido	**h4**	10201	10401	10701	10901	11201	11401	11701	11901	12201	12501	12701	13001	13201	13701

Disponibles otras alturas de elevación a petición.
Altura de elevación = h3 + s