150 AETJ-L / 170 AETJ-L

	150 AETJ-L	170 AETJ-L
Altura de trabajo	15.40 m	17 m
Altura de la plataforma	13.40 m	15 m
Altura de articulación	7.27 m	
Alcance	7.81 m	9.43 m
Carrera del pendular	+70° / -70°	
Rotación del pendular (opción 3D)	+70° / -70°	
Rotación de la cesta	140°	
Rotación de la torreta	355°	
Capacidad	230 kg	
Numero de personas (int./ext.)	2/2	
Cesta (Ancho x Largo)	1.20 x 0.92 m	
1. Ancho total	1.90 m	
2. Largo total	6.10 m	6.97 m
3. Altura total	2.10 m	
4. Largo total plegada (almacenamiento)	4.53 m	5.25 m
5. Altura total plegada (almacenamiento)	2.13 m	
6. Radio de giro interior	1.97 m	
7. Radio de giro exterior	4.27 m	
8. Radio de giro cesta	4.85 m	
9. Altura chasis suelo	17.5 cm	
10. Entre ejes	2.20 m	
Velocidad de translación	6 km/h	
Velocidad de trabajo	0.60 km/h	
Pendiente franqueable	25 %	21 %
Desnivel admitido	5° u 9 %	
Neumáticos	27-10-12	
Ruedas motrices	2 (trasera)	
Ruedas directrices	2 (delantera)	
Peso (puede variar en función de las opciones y normas del país)	6435 kg	7435 kg
Baterías	300 Ah / 2 x 24 V	
Cargador integrado	45 Ah / 48 V	
Motor	Lombardini FOCS 702 enfriamiento por agua	
Potencia	9.20 kW	
Generador	5.70 kW / 48 V - 100 Amp / 2500 rev/min	

150 AETJ-L

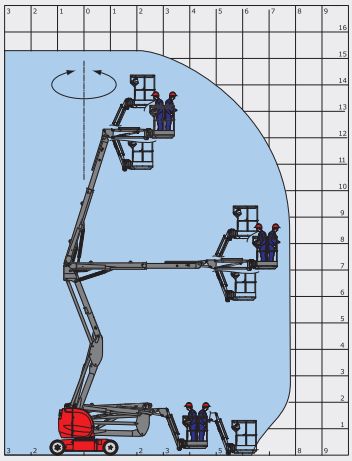

170 AETJ-L

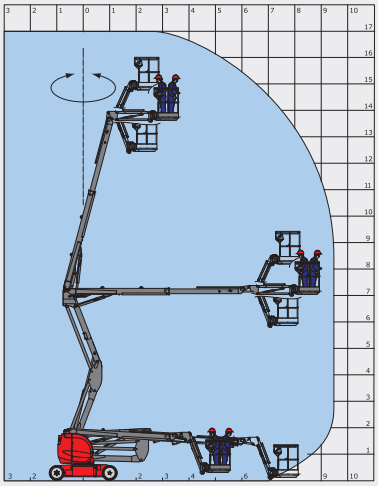

Equipamiento de serie
Mandos proporcionales
Traslación posible con la altura máxima
Alarma sonora y testigo luminoso de desnivel y sobrecarga
Cargador integrado
Descenso manual de socorro
Frenos de tipo negativo
Avisador sonoro en la cesta
Contador de horas
Indicador de carga de la batería
Anillos para eslingas
Ayuda al diagnostico integrado
Predisposición 220 V
Ruedas con neumáticos todo camino anti huellas
Cesta con el piso troquelado
Tecnología bus CAN
Caja de herramientas dentro la cesta

Equipamiento opcional
Luz de destellos
Faros de trabajo
Predisposición aire
Predisposición agua
Enchufe 230 V con diferencial
Pintura especial
Aceite biodegradable
Llenado centralizado de las baterías
Bip sonoro en la traslación
Bip sonoro en todos los movimientos
Informe de verificación inicial antes de la puesta en servicio
Arnés de seguridad
Aceite gran fío
Batería de gel

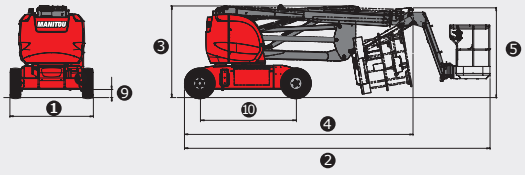

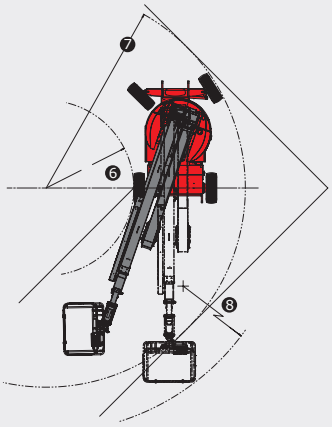

Esta publicación presenta la descripción de las versiones y posibilidades de configuración de los productos Manitou que pueden diferir en equipamientos. Los equipamientos presentados en este folleto pueden ser de serie, en opción, o no disponibles según las versiones. Manitou se reserva el derecho, en todo momento y sin previo aviso, de modificar las especificaciones descritas representadas. Las especificaciones aportadas no comprometen al fabricante. Para más detalles, contacte con su concesionario Manitou. Documento no contractual. Presentación de los productos no contractual, lista de las especificaciones no exhaustiva. Los logos y la identidad visual de la empresa son propiedad de Manitou y no pueden ser utilizados sin autorización. Todos los derechos son reservados. Las fotos y esquemas de contenido en este folleto se proporcionan únicamente para fines de consulta y orientación.
MANITOU BF SA - Sociedad Anónima con consejo administrativo - Capital social : 39 547 824 euros - 857 802 508 RCS Nantes