Ficha técnica :

120 AETJ-C



MANITOU
HANDLING YOUR WORLD

capacidad		Métrico	Imperial
Altura de trabajo	h21	11.95 m	39 ft 2 in
Altura de la plataforma*	h7	9.95 m	32 ft 8 in
Alcance máx	l4	7 m	23 ft
Voladizo	l5	6.4 m	21 ft
Desplazamiento pendular / pendular		70 / -70	70 / -70
Capacidad plataforma	Q	200 kg	441 lbs
Rotación de torreta		355 °	355 °
Rotación de la cesta (derecha / izquierda)		66 ° / 59 °	66 ° / 59 °
Número de personas (interior / exterior)		2 / 2	2 / 2
Peso y dimensión			
Peso de la plataforma*		6660 kg	14683 lbs
Dimensiones de la plataforma (longitud x anchura)	lp / ep	1.2 m x 0.92 m	3 ft 11 in x 3 ft
Anchura total	b1	1.2 m	3 ft 11 in
Longitud total	l1	5.48 m	18 ft
Altura total	h17	1.99 m	6 ft 6 in
Largo total plegado	l9	3.74 m	12 ft 3 in
Altura total plegada	h18	2.16 m	7 ft 1 in
Altura al piso (acceso)	h20	0.4 m	1 ft 4 in
Longitud pendular	l13	1.26 m	4 ft 2 in
Radio de giro interior	b13	1.55 m	5 ft 1 in
Radio de giro exterior	Wa3	3.34 m	10 ft 11 in
Distancia detrás de la rueda trasera		0.23 m	9 in
Distancia al suelo	m4	0.1 m	4 in
Distancia al suelo con estabilizadores inferiores	m6	0.02 m	1 in
Distancia entre ejes	y	1.65 m	5 ft 5 in
Rendimiento			
Velocidad de marcha - anclado		6 km/h	3.7 mph
Velocidad de marcha - elevado		0.6 km/h	0.4 mph
Pendiente franqueable		25 %	25 %
Permissible leveling		3 °	3 °
Neumáticos			
Equipamientos de rueda		Neumáticos sólidos antihuellas	Neumáticos sólidos antihuellas
Medidas ruedas delanteras / traseras		0,6x0,19 - 0,6x0,19	0,6x0,19 - 0,6x0,19
Ruedas motrices (delanteras / traseras)		0 / 2	0 / 2
Ruedas directrices (delanteras / traseras)		2 / 0	2 / 0
Ruedas frenadas (delanteras) / Ruedas frenadas (traseras)		0 / 2	0 / 2
Motor			
Calificación de potencia del motor eléctrico		4.5 kW	4.5 kW
Bomba eléctrica		3.7 kW	3.7 kW
Batería / Capacidad de la batería		48 V / 240 A	48 V / 240 A
Cargador integrado (V / Ah)		48 V / 30 A	48 V / 30 A
Varios			
Número de ciclos con batería STD (HIRD)		60	60
Presión al suelo		20 daN/cm²	20 daN/cm²
Presión hidráulica		200 Bar	14 PSI
Capacidad del depósito hidráulico		18 l	3.96 gal
Vibraciones en manos/brazos		2.5 Nm	8.2 ft/s

Varía según las opciones y estándares del país en el que se entrega la máquina.

Diagramas de carga

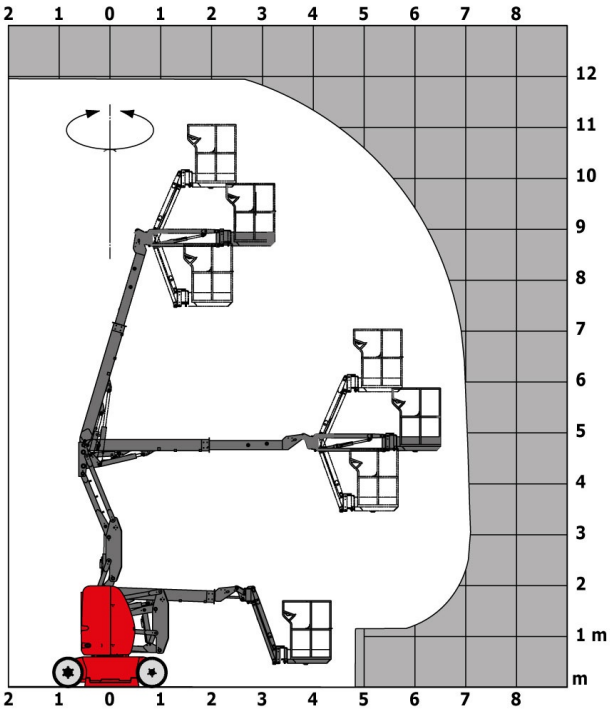

Diagrama dimensional

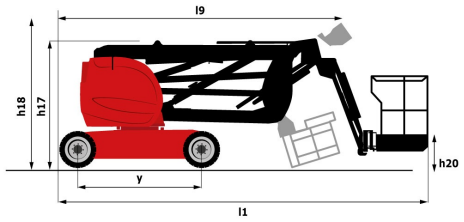

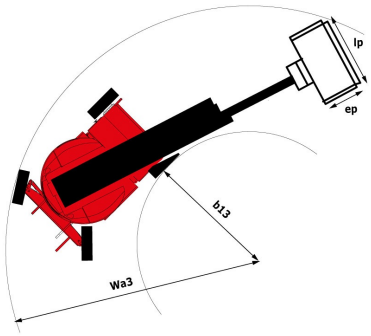

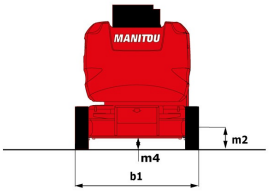

Equipamiento

Estándar
Alarma sonora en la cesta
Alarma sonora y testigo luminoso (desnivel, sobrecarga, descenso)
Anillas de estrobaje y estiba
Ayuda al diagnóstico integrada
Batería de tracción
Brazo Pendular
Caja de mandos amovibles
Cargador integrado multitensión
Descenso manual de socorro
Easy Manager
Frenado de tipo negativo en las ruedas traseras
Horámetro
Indicador testigo de carga batería
Interruptor de parada de urgencia en el panel y la torreta
Mandos proporcionales
Neumáticos todoterreno no marcados como rellenos de espuma
Plataforma con piso de malla
Predisposición 230 V
Protección de baches fijo
Tecnología bus CAN

Opcional
3
Aceite biodegradable
Aceite para grandes fríos
Arnés de seguridad
Batería muy eficiente
Batería sin mantenimiento
Bip sonoro durante la traslación
Bip sonoro en todos los movimientos
Girofaro
Llenado centralizado de la batería
Luz de trabajo en la cesta
Pintura personalizada
Predisposición de agua

Opcional
Predisposición de aire
SMS : Safe Man System
Tapa protectora para consola de mandos
Toma de 110 o 230 V con interruptor diferencial

Siège Social
430 rue de l'Aubinière - 44150 Ancenis Cedex - France
Tel: +33(0)2 40 09 10 11 - Fax: +33 (0)2 40 09 10 97
www.manitou.com



Esta publicación describe las versiones y posibilidades de configuración de los productos Manitou que puedan diferir en equipamiento. Los equipamientos presentados en este folleto pueden ser de serie, opcionales o no estar disponibles en algunas versiones. Manitou se reserva el derecho, en cualquier momento y sin previo aviso, de modificar las especificaciones descritas y representadas. Las especificaciones aportadas no comprometen al fabricante. Para más información, póngase en contacto con su concesionario Manitou. Documento no contractual. Presentación de los productos no contractual. Lista de especificaciones no exhaustiva. Los logos y la identidad visual de la empresa son propiedad de Manitou y no pueden ser utilizados sin autorización. Todos los derechos reservados. Las fotos y los esquemas contenidos en este folleto se ofrecen para consulta y a título indicativo solamente.
MANITOU BF SA - Sociedad anónima con Consejo de Administración - Capital social : 39 547 824 euros - 857 802 508 RCS Nantes